ՊԱՏՎԻՐԱՏՈՒ՝ ՀՐԱԶԴԱՆԻ ՀԱՄԱՅՆՔԱՊԵՏԱՐԱՆ

«ՀՐԱԶԴԱՆ ՀԱՄԱՅՆՔԻ ԹՎՈՎ 21 ԲԱԶՄԱԲՆԱԿԱՐԱՆ ՇԵՆՔԵՐԻ ԲԱԿԵՐԻ ԿՈՅՈՒՂԱՏԱՐ ՀԱՄԱԿԱՐԳԻ ԽՈՂՈՎԱԿՆԵՐԻ ԵՎ ԴԻՏԱՀՈՐԵՐԻ ՓՈԽԱՐԻՆՄԱՆ, ԻՆՉՊԵՍ ՆԱԵ ԳԼԽԱՎՈՐ ԿՈՅՈՒՂԱՏԱՐ ՀԱՄԱԿԱՐԳԻՆ ՄԻԱՑՄԱՆ ԱՇԽԱՏԱՆՔՆԵՐԻ ՆԱԽԱԳԾԱՆԱԽԱՀԱՇՎԱՅԻՆ ՓԱՍՏԱԹՂԹԵՐԻ ԿԱԶՄՄԱՆ և ՄՇԱԿՄԱՆ ԽՈՐՀՐԴԱՏՎԱԿԱՆ ԾԱՌԱՅՈՒԹՅՈՒՆՆԵՐ»

ՊԱՅՄԱՆԱԳԻՐ՝ N «ԿՄՀՔ-ՄԱԽԾՁԲ-26/44»
ՀԱՓԲԱԺԻՆ՝№ 1
ՏԱՐԱԾԱՇՐՋԱՆ՝ ՀՀ ԿՈՏԱՅՔԻ ՄԱՐԶ,ՀՐԱԶԴԱՆ ՀԱՄԱՅՆՔ
ՀԱՍՑԵ՝ ՀՀ ԿՈՏԱՅՔԻ ՄԱՐԶ,ՀՐԱԶԴԱՆ ՀԱՄԱՅՆՔ,ՄԻԿՐՈՇՐՋԱՆ,ԿԵՆՏՐՈՆ ԵՎ ՀԱՐԱՎԱՅԻՆ ԹԱՂԱՄԱՍԵՐ
ՆՊԱՏԱԿԸ՝ ԲԱԿԱՅԻՆ ԿՈՅՈՒՂԱԳԾԵՐԻ ՎԵՐԱԿԱՌՈՒՑՈՒՄ
ՓԱՍՏԱԹՂԹԻ ՀԱՄԱՐԸ՝ԳԻՐՔ 1
ԿԱԶՄԸ՝ԸՆԴՀԱՆՈՒՐ ԴՐՈՒՅԹՆԵՐ,ԱՇԽԱՏԱՆՔԱՅԻՆ ԳԾԱԳՐԵՐ
ԿԱՌՈՒՑԱՊԱՏՈՂ ՀՐԱԶԴԱՆԻ ՀԱՄԱՅՆՔԱՊԵՏԱՐԱՆ
ԽՈՐՀՐԴԱՏՈՒ՝«ՂԱԶԱՐՅԱՆ ՇԻՆ» ՍՊԸ

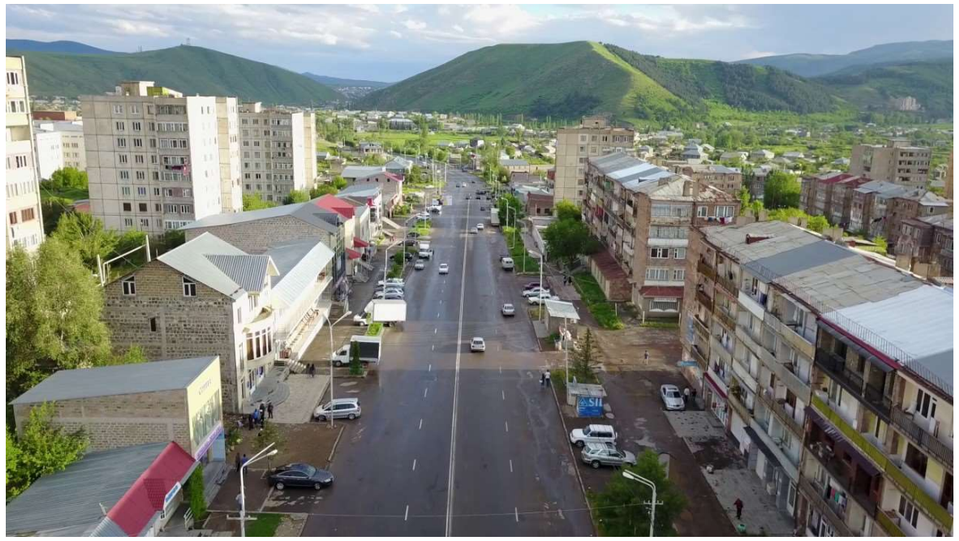

«ՂԱԶԱՐՅԱՆ ՇԻՆ» ՍՊԸ ՏՆՕՐԵՆ՝ **Վ. ՂԱԶԱՐՅԱՆ**

«ՂԱԶԱՐՅԱՆ ՇԻՆ» ՍՊԸ
"KAZARYAN SHIN"
"GHAZARYAN SHIN"
08621867

«ԼՐԻՆԻՏԵԿՏ» ՍՊԸ
ՓՈՐՁԱԲԵՆՈՒԹՅՈՒՆ
«____»_____20 թ.

Ք.ԵՐԵՎԱՆ-ՄԱՅԻՍ 2026թ

«ՂԱԶԱՐՅԱՆ ՇԻՆ» ՍՊԸ

ԱՇԽԱՏԱՆՔԱՅԻՆ ՆԱԽԱԳԾԻ ԿԱԶՄԸ

ԳԻՐՔ 1 ԸՆԴՀԱՆՈՒՐ ԴՐՈՒՅԹՆԵՐ ԵՎ ԱՇԽԱՏԱՆՔԱՅԻՆ ԳԾԱԳՐԵՐ, ԱՇԽԱՏԱՆՔԱՅԻՆ ԾԱՎԱԼՆԵՐ

ԳԻՐՔ 2 ՆԱԽԱՀԱՇԻՎՆԵՐ

ԳԻՐՔ 3 ԱՇԽԱՏԱՆՔՆԵՐԻ ԿԱԶՄԱԿԵՐՊՄԱՆ ՏԵԽՆԻԿԱԿԱՆ ՄԱՍՆԱԳՐԵՐ

ՀԱՅԱՍՏԱՆԻ ՀԱՆՐԱՊԵՏՈՒԹՅԱՆ ՔԱՂԱՔԱՇԻՆՈՒԹՅԱՆ ԿՈՄԻՏԵ

ԼԻՑԵՆԶԻԱ

ՔՊԼ-000277, 1-ին դաս

(սերիան, համարը, դասը)

ՔԱՂԱՔԱՇԻՆԱԿԱՆ ՓԱՍՏԱԹՂԹԵՐԻ ԿԱԶՄՈՒՄ՝ ԲԱՑԱՌՈՒԹՅԱՄԲ ԿՈՆՍՏՐՈՒԿՏՈՐԱԿԱՆ ԵՎ ՃԱՐՏԱՐԱՊԵՏԱԿԱՆ ՄԱՍԵՐԻ

(քաղաքաշինության բնագավառում գործունեության տեսակը)

ՏՐՎԱԾ Է

2024-08-20, «ՂԱԶԱՐՅԱՆ ՇԻՆ» ՍՊԸ

(լիցենզիան տալու տարեթիվը, ամիսը, օրը, քաղաքաշինության գործունեության սուբյեկտի անվանումը,

ՀՀ, ԵՐԵՎԱՆ, ԱՐԱԲԿԻՐ, ՄԱՄԻԿՈՆՅԱՆՑ Փ., 6/1, 35

գտնվելու վայրը՝ այդ թվում, անհատ ձեռնակատիրոջ դեպքում՝ անունը, ազգանունը և բնակության վայրը)

Գործողության ժամկետը՝ 20.08.2029թ.

(օրը, ամիսը, տարեթիվը)

ՀՍԿԻՉ ՀԱՄԱՐ՝ **UG58-8483-671A-3FEF**

Սույն փաստաթուղթը տրված է բացառապես էլեկտրոնային եղանակով: Փաստաթղթի վավերականության ստուգումն ու էլեկտրոնային բնօրինակի ներբեռնումը հնարավոր է իրականացնել https://verify.e-gov.am Հայաստանի Հանրապետության պաշտոնական փաստաթղթերի վավերականության ստուգման միասնական համակարգի կայքում մուտքագրելով հսկիչ համարը կամ սքանավորելով արագ արձագանքման ծածկագիրը (QR Code):

Հավելված N 1
2026թ. կնքված
*«**ԿՄՀՔ-ՄԱԽԾՁԲ-26/44**» ծածկագրով պայմանագրի*

ՏԵԽՆԻԿԱԿԱՆ ԲՆՈՒԹԱԳԻՐ - ԳՆՄԱՆ ԺԱՄԱՆԱԿԱՑՈՒՅՑ

Ծառայության							
հրավերով նախատեսված չափաբաժնի համարը	գնումների պլանով նախատեսված միջանցիկ ծածկագիրը՝ ըստ ԳՄԱ դասակարգման (CPV)	անվանումը	տեխնիկական բնութագիրը	չափման միավորը	ընդհանուր գինը/ ՀՀ դրամ	ընդհանուր քանակը	մատուցման հասցեն
1	71241200	**Հրազդան համայնքի թվով 21 բազմաբնակարան շենքերի բակերի կոյուղատար համակարգի խողովակների և դիտահորերի փոխարինման, ինչպես նաև գլխավոր կոյուղատար համակարգին միացման աշխատանքների նախագծանախահաշվային փաստաթղթերի կազմման և մշակման խորհրդատվական ծառայություն**	տեխնիկական բնութագիրը Ներկայացվում է ստորև	դրամ	**995000**	1	**ք.Հրազդան Սահմանադրության հրապարակ 1 վարչական շենք**

		տեխնիկական բնութագիրը
1	Օբյեկտի համառոտ նկարագիրը (փաստացի վիճակը), տեղակայման վայրը	Հրազդան քաղաքի բազմաբնակարան շենքերի թվով 21 բակերի կոյուղատար համակարգի խողովակների, դիտահորերի փոխարինում և միացում գլխավոր կոյուղատար համակարգին 1.Ծալքավոր խողովակներ SN8 200 մմ տրամագծով խողովակ՝ 1712 մետր 2. SN8 160 մմ տրամածով խողովակ՝ 664 մետր 3.Դիտահորերի հավաքովի Ե/Բ օղակ իր Ե/Բ տակդիրով ՝ 108 հատ
2	Կատարման ենթակա (նախատեսվող) աշխատանքների համառոտ բնութագիրը	**Նախատեսվում է մշակել նախագծանախահաշվային փաստաթղթեր՝ հետևյալ կազմով.** Գործող խողովակների ապամոնտաժում՝ նորերի տեղադրում Հավաքովի Ե/Բ օղակների և տակդիրների ապամոնտաժում՝ նորերի տեղադրում Խողովակների միացում գլխավոր կոյուղագծին
3	Նախագծման հիմնավորում և նորմատիվային պահանջներ	**Նորմատիվային պահանջների՝** «Քաղաքաշինության մասին» օրենք ՀՀՇՆ 40-01.03-2022 «Կոյուղի. արտաքին ցանցեր և կառուցվածքներ» Հայաստանի Հանրապետության շինարարական նորմերը հաստատելու և Հայաստանի Հանրապետության քաղաքաշինության կոմիտեի նախագահի 2022 թվականի հունիսի 14-ի N 11-Ն հրամանում փոփոխություն կառարելու մասին **N 16-Ն որոշում** ՀՀ կառավարության 2017 թվականի մայիսի 4-ի «Գնումների գործընթացի կազմակերպման կարգը հաստատելու և ՀՀ կառավարության 2011 թվականի փետրվարի 10-ի N 168-Ն որոշումը ուժը կորցրած ճանաչելու մասին» N 526-Ն որոշման Կարգի 33-րդ կետի 10-րդ ենթակետի պահանջներ ՀՀ կառավարության 2015 թվականի մարտի 19-ի «Հայաստանի Հանրապետությունում կառուցապատման նպատակով թույլտվությունների և այլ փաստաթղթերի տրամադրման կարգը հաստատելու և Հայաստանի Հանրապետության կառավարության մի շարք որոշումներ ուժը կորցրած ճանաչելու մասին» **N596-Ն որոշում**
4	Նախագծման փուլերը	**Նախագծանախահաշվային փաստաթղթերի կազմը և բովանդակությունը սահմանող կանոնների ապահովում՝** ՀՀ քաղաքաշինության նախարարի 11.09.2017թ N 128-Ն հրամանի համաձայն

5		Որպես ցածր ռիսկայնության **(3-րդ կատեգորիայի)** դասակարգում ունեցող օբյեկտ: **Շինարարական նյութերի, պատրաստվածքների (շահագործման) նկատմամբ պահանջներ** նյութերի, պատրաստվածքների շահագործման առավելագույն ժամկետ, նորագույն տեխնոլոգիաների կիրառմամբ արտադրված նյութերի, պատրաստվածքների ցանկ: Նախագծում օգտագործվող շինարարական նյութերի, պատրաստվածքների հատկանիշների մանրամասն և սպառիչ նկարագրում-բնութագրում՝ նախագծի մասնագրերում և նախահաշվում՝ նշելով տվյալ ապրանքը բնութագրող հիմնական տեխնիկական ցուցանիշները: **ԱՌԱՋԱՐԿՈՒԹՅՈՒՆՆԵՐ** Տեղական արտադրության և Հայաստան ներմուծվող շինանյութերի օգտագործում **ԱՇԽԱՏԱՆՔԱՅԻՆ ՆԱԽԱԳԾԻ ԼՐԱԿԱԶՄ** Նախագծանախահաշվային փաստաթղթերի մշակում համակարգչային ծրագրով: Նախագծանախահաշվային փաստաթղթերի /տեքստային և գծագրական նյութերի, նախահաշվի/ ամբողջական փաթեթի ներկայացում 3 օրինակ՝ փաստաթղթային և էլեկտրոնային՝ AUTO CAD և PDF, նախահաշիվը և ծավալաթերթը հայերեն և ռուսերեն տարբերակներով:
7	Աշխատանքների տևողություն և ֆինանսավորում	**ԱՇԽԱՏԱՆՔՆԵՐԻ ԿԱՏԱՐՄԱՆ ԺԱՄԿԵՏ (ՏԵՎՈՂՈՒԹՅՈՒՆ)** Աշխատանքների կատարման ժամանակահատվածը նախատեսել պայմանագիրն ուժի մեջ մտնելու օրվանից՝ 20 օրացուցային օր: 20 օրացուցային օրը չի ներառում Պատվիրատուին վերապահված ընթացակարգերի ապահովման ժամանակահատվածը:

ՊԱՏՎԻՐԱՏՈՒ
Հրազդանի համայնքապետարան
ք.Հրազդան Սահմանադրության հրապարակ1
վարչական շենք
Հրազդանի ՏԳԲ
Հ/Հ 900122001440
ՀՎՀՀ 03027114
Համայնքի ղեկավար՝

---------- **Ս.ՄԻՔԱՅԵԼՅԱՆ**
/ստորագրություն/
Կ.Տ.

ԿԱՏԱՐՈՂ
«Ղազարյան Շին» ՍՊԸ
ք.Երևան Ազատության 24/12,401
գրասենյակ
«ԱՄԵՐԻԱԲԱՆԿ»ՓԲԸ
ՀՀ1570087581280100
ՀՎՀՀ 08621867
Տնօրեն՝

---------- **Լ. Ղազարյան**
/ստորագրություն/
Կ.Տ.

ՀՐԱԶԴԱՆ ՀԱՄԱՅՆՔԻ ԹՎՈՎ 21 ԲԱԶՄԱԲՆԱԿԱՐԱՆ ՇԵՆՔԵՐԻ ԲԱԿԵՐԻ ԿՈՅՈՒՂԱՏԱՐ ՀԱՄԱԿԱՐԳԻ ԽՈՂՈՎԱԿՆԵՐԻ և ԴԻՏԱՀՈՐԵՐԻ ՓՈԽԱՐԻՆՄԱՆ ՈՒՂԵԳԾԵՐԻ ԻՆԺԵՆԵՐԱԵՐԿՐԱԲԱՆԱԿԱՆ ՊԱՅԱՄՆՆԵՐԻ ՄԱՍԻՆ ԵԶՐԱԿԱՑՈՒԹՅՈՒՆ ՏԱՐԱԾՔԻ ԱՇԽԱՐՀԱԳՐԱԿԱՆ ԴԻՐՔԸ և ԲՆԱԿԼԻՄԱՅԱԿԱՆ ՊԱՅՄԱՆՆԵՐԸ

Հրազդան քաղաքը գտնվում է ՀՀ Կոտայքի մարզում և հանդիսանում է նրա մարզկենտրոնը: Քաղաքը գոտևորում են հյուսիսից՝ Փամբակի, հարավ-արևմուտքից՝ Ծաղկունյաց, արևելքից և հարավ-արևելքից՝ Գեղամա լեռնաշղթաների մաս կազմող սարավանդները: Քաղաքի համայնապատկերի վրա հյուսիս - արևմուտքում բարձրանում է Թեղենիսը՝ Ծաղկունյաց լեռնաշղթայի ամենաբարձր գագաթը, որն ունի 2851 մետր բարձրություն: Հյուսիսային կողմում ուրվագծվում են Փամբակի լեռնաշղթայի լեռնագագաթներից Մայմեխն (3080 մետր) ու Թեժասարը (3100 մետր): Արևելքում հորիզոնը ծածկում է Ցուլասարի զանգվածը (2390 մետր): Քաղաքի միջով հոսում են Հրազդան և Մարմարիկ գետերը, որոնք միախառնվում են հենց քաղաքի մեջ: 1950 թվականին Հրազդանում ստեղծվեց Հրազդանի արհեստական ջրամբարը 130 հեկտար տարածության վրա՝ 1695 մետր բարձրությամբ:

ԿԼԻՄԱ

Հրազդան քաղաքը գտնվում է ցուրտ կլիմայական շրջանում՝ ծովի մակերևույթից 1765մ բարձրության վրա: Ամառը զով է, քամոտ, օպտիմալ խոնավությամբ, միջին ջերմաստիճանը հուլիսին 16°C, հարաբերական խոնավությունը (ժամը 15-ին)՝ 45-60%, քամու միջին արագությունը՝ 3.0- 6.0 մ/վ: Ձմեռը շատ ցուրտ է, քամոտ, խոնավ, միջին ջերմաստիճանը հունվարին տատանվում է մինուս 5°C-ից մինչև մինուս 12°C, հարաբերական խոնավությունը (ժամը 15-ին)՝ 70% և ավելի, քամու միջին արագությունը կազմում է 5.0-7.0 մ/վ: Հրազդան քաղաքում ձմեռը երկարատև է, խորը և կայուն ձյան շերտով, նվազագույն ջերմաստիճանը հասնում է մինչև -32ՕC: Գարունը երկարատև է, զով և խոնավ: Ամառը չափավոր տաք է, առավելագույն ջերմաստիճանը՝ 350 C: Տեղումների տարեկան քանակը հասնում է միջինը՝ 688մմ-ի: Ուժեղ քամիներով օրերի թիվը հասնում է 18-ի: Քամու արագությունը 25 տարվա ընթացքում 19մ/վ է, 50 տարվա ընթացքում 22մ/վ: Անարև օրերի քանակը տարեկան կազմում է 30 օր: Գրունտի սառչման առավելագույն խորությունը կազմում է 92սմ:

ՏԱՐԱԾՔԻ ԻՆԺԵՆԵՐԱ-ԵՐԿՐԱԲԱՆԱԿԱՆ և ՀԻԴՐՈԵՐԿՐԱԲԱՆԱԿԱՆ ՊԱՅՄԱՆՆԵՐԸ

Հետազոտվող տեղամասերը գտնվում են ՀՀ Կոտայքի մարզի Հրազդան քաղաքի Միկրոշրջան, Կենտրոն և Հարավային թաղամասերում: Տեղամասերի ինժեներա-երկրաբանական պայմանները պարզաբանելու նպատակով կատարվել են հետևյալ աշխատանքները՝

- Նախկինում տվյալ և հարակից տարածքներում տարբեր նախագծա-հետազոտական և գիտա-արտադրական կազմակերպությունների կողմից կատարված հետազոտությունների հաշվետու նյութերի հավաքում, վերլուծություն և ընդհանրացում:

- Հավաքած նյութերի կամերալ մշակում և եզրակացության կազմում: Գեոմորֆոլոգիական տեսակետից տեղամասը տեղադրված է հրաբխային սարավանդի և էռոզիոնա-հողմնահարման լանջերի անցման գոտում, Հրազդան գետի աջ ափին: Մակերեսը հարթ է ընհանուր թեքությամբ դեպի հարավ: Տարածքի երկրաբանական կառուցվածքը ներկայացված է չորրորդական հասակի բազալտներով, որոնք ծածկված են ժամանակակից էլուվիալ, դելուվիալ, խճա-խճավազային, կավավազային, կավային, խճաավազային գոյացումներով:

ՄԻԿՐՈՇՐՋԱՆ ԹԱՂԱՄԱՍ

Ստորև տրվում է Միկրոշրջան թաղամասի վերակառուցվող կոյուղագծերի ուղեգծերի ընդհանուր նկարագրությունը և երկրաբանալիթոլոգիական կտրվածքին մասնակցող գրունտների արժեքները:

Համաձայն կատարված ուսումնասիրությունների, առկա փոսորակների և արխիվային նյութերի տվյալների՝ (նախկինում լաբորատոր ուսումնասիրման հիման վրա) տարածքի երկրաբանալիթոլոգիական կառուցվածքում մասնակցում են հետևյալ գրունտերը վերևից– ներքև:

Շերտ N1	Ասֆալտ,,ներառյալ խիճ, հզորությունը 0.0-0.2մ, գրունտների խումբը ըստ ՇՆևԿ IV-2-82 -12/13
Շերտ N2	Տարբեր ապարների մանրախճա-խճավազային և ավազա-կավավազային նստվածների փոքր հզորություններ ունեցող, իրար հաջորդող դարսաշերտեր:Շերտի հզորությունը 0.2-0.8մ,Ծավակային կշիռը 1.90-1.95գ/սմ3:Ներքին շփման անկյունը 21-230:Թույլատրելի լարումը մինչև 1.5կգ/սմ2,Բնահողերի սեյսմիկ կարգը III:Շինարարական մշակման խումբը ծավալային կշռի և հատիկաչափական կազմի տվյալներով առավել մոտ է 10ե/9գ IV կարգ
Շերտ N3	Հրաբխածին տարբեր ապարների լավ գնդավորված, հիմնականում կարբոնատային սալ կեղևով պատված խճաքարա-խճավազային նստվածքներ մոտ 20% սպիտակահողագույն ավազա-կավավազային լցանյութով: Երբեմն լցանյութը կարող է ներկայացված լինեն միայն կոնսոլիդացված (դարձած սալ կեղև) սպիտակահողագույն կավավազներով:Շերտի հզորությունը 0.8-1.5մ:Ծավակային կշիռը 1.95-2.05գ/սմ3:Ներքին շփման անկյունը 24-260:Թույլատրելի լարումը մինչև 2.5կգ/սմ2:Բնահողերի սեյսմիկ կարգը II:Շինարարական մշակման խումբը 12/13 V կարգ:
Շերտ N4	Հրաբխածին տարբեր ապարների թեթևակի գնդավորված խոշորաբեկոր-խճավազային նստվածքներ 15-20% ավազա- խճավազային լրացումով: Շերտի հզորությունը 1.5-2.5մ:Ծավակային կշիռը 2.25-2.05գ/սմ3:Ներքին շփման անկյունը 28-300:Թույլատրելի լարումը մինչև 3.5կգ/սմ2: Շերտի հզորությունը 1.5-2.5մ Սեյսմիկ կարգը IՇինարարական մշակման խումբը ծավալային կշռի և հատիկաչափական կազմի առումով առավել մոտ է 10ի/9ե VI կարգ
Շերտ N5	Արմատական հիմքի անդեզիտային կազմի տարբեր ապարների, տեղ-տեղ թույլ խարամացված, ծակոտկեն, երբեմն խոռոչավոր, խոշորաբեկոր ժայռակտորներ:Շերտի հզորությունը 2.5մ և ավելի:Ծավակային կշիռը 2.55-2.65գ/սմ3:Բնական թեքության անկյունը 80-850:Թույլատրելի լարումը մինչև 6.0կգ/սմ2:Սեյսմիկ կարգը I,Շինարարական մշակման խումբը 19/20ա

ԿԵՆՏՐՈՆ ԹԱՂԱՄԱՍ

Ստորև տրվում է Կենտրոն թաղամասի վերակառուցվող կոյուղագծերի ուղեգծերի ընդհանուր նկարագրությունը և երկրաբանալիթոլոգիական կտրվածքին մասնակցող գրունտների արժեքները:

Համաձայն կատարված ուսումնասիրությունների, առկա փոսորակների և արխիվային նյութերի տվյալների՝ (նախկինում լաբորատոր ուսումնասիրման հիման վրա) տարածքի երկրաբանալիթոլոգիական կառուցվածքում մասնակցում են հետևյալ գրունտերը վերևից– ներքև:

Շերտ N1	Ասֆալտ,,ներառյալ խիճ, հզորությունը 0.0-0.2մ, գրունտների խումբը ըստ ՇՆևԿ IV-2-82 -12/13
Շերտ N2	Տարբեր ապարների մանրախճա-խճավազային և ավազա-կավավազային նստվածների փոքր հզորություններ ունեցող, իրար հաջորդող դարսաշերտեր:Շերտի հզորությունը 0.2-0.5մ,Ծավակային կշիռը 1.90-1.95գ/սմ3:Ներքին շփման անկյունը 21-230:Թույլատրելի լարումը մինչև 1.5կգ/սմ2,Բնահողերի սեյսմիկ կարգը III:Շինարարական մշակման խումբը ծավալային կշռի և հատիկաչափական կազմի տվյալներով առավել մոտ է 10ե/9գ IV կարգ
Շերտ N3	Հրաբխածին տարբեր ապարների լավ գնդավորված, հիմնականում կարբոնատային սալ կեղևով պատված խճաքարա-խճավազային նստվածքներ մոտ 20% սպիտակահողագույն ավազա-կավավազային լցանյութով: Երբեմն լցանյութը կարող է ներկայացված լինեն միայն կոնսոլիդացված (դարձած սալ կեղև) սպիտակահողագույն կավավազներով:Շերտի հզորությունը 0.5-1.5մ:Ծավակային կշիռը 1.95-2.05գ/սմ3:Ներքին շփման անկյունը 24-260:Թույլատրելի լարումը մինչև 2.5կգ/սմ2:Բնահողերի սեյսմիկ կարգը II:Շինարարական մշակման խումբը 12/13 V կարգ:
Շերտ N4	Հրաբխածին տարբեր ապարների թեթևակի գնդավորված խոշորաբեկոր-խճավազային նստվածքներ 15-20% ավազա- խճավազային լրացումով: Շերտի հզորությունը 1.5-3.0մ:Ծավակային կշիռը 2.25-2.05գ/սմ3:Ներքին շփման անկյունը 28-300:Թույլատրելի լարումը մինչև 3.5կգ/սմ2: Շերտի հզորությունը 1.8-2.5մ Սեյսմիկ կարգը IՇինարարական մշակման խումբը ծավալային կշռի և հատիկաչափական կազմի առումով առավել մոտ է 10ի/9ե VI կարգ
Շերտ N5	Արմատական հիմքի անդեզիտային կազմի տարբեր ապարների, տեղ-տեղ թույլ խարամացված, ծակոտկեն, երբեմն խոռոչավոր, խոշորաբեկոր ժայռակտորներ:Շերտի հզորությունը 3.0մ և ավելի:Ծավակային կշիռը 2.55-2.65գ/սմ3:Բնական թեքության անկյունը 80-850:Թույլատրելի լարումը մինչև 6.0կգ/սմ2:Սեյսմիկ կարգը I,Շինարարական մշակման խումբը 19/20ա

ՀԱՐԱՎԱՅԻՆ ԹԱՂԱՄԱՍ

Ստորև տրվում է Հարավային թաղամասի ոռոգման խողովակաշարի ուղեգծերի ընդհանուր նկարագրությունը և երկրաբանալիթոլոգիական կտրվածքին մասնակցող գրունտների արժեքները:

Համաձայն կատարված ուսումնասիրությունների, առկա փոսորակների և արխիվային նյութերի տվյալների՝ (նախկինում լաբորատոր ուսումնասիրման հիման վրա) տարածքի երկրաբանալիթոլոգիական կառուցվածքում մասնակցում են հետևյալ գրունտերը վերևից– ներքև:

Շերտ N1	Ասֆալտ,,ներառյալ խիճ, հզորությունը 0.0-0.2մ, գրունտների խումբը ըստ ՇՆևԿ IV-2-82 -12/13
Շերտ N2	Հրաբխածին տարբեր ապարների լավ գնդավորված, հիմնականում կարբոնատային սալ կեղևով պատված խճաքարա-խճավազային նստվածքներ մոտ 20% սպիտակահողագույն ավազա-կավավազային լցանյութով: Երբեմն լցանյութը կարող է ներկայացված լինեն միայն կոնսոլիդացված (դարձած սալ կեղև) սպիտակահողագույն կավավազներով:Շերտի հզորությունը 0.2-1.0մ:Ծավակային կշիռը 1.95-2.05գ/սմ3:Ներքին շփման անկյունը 24-260:Թույլատրելի լարումը մինչև

	2.5կգ/սմ2:Բնահողերի սեյսմիկ կարգը II:Շինարարական մշակման խումբը 12/13 V կարգ:
Շերտ N3	Հրաբխածին տարբեր ապարների թեթևակի գնդավորված խոշորաբեկոր-խճավազային նստվածքներ 15-20% ավազա- խճավազային լրացումով: Շերտի հզորությունը 1.0-2.5մ:Ծավակային կշիռը 2.25-2.05գ/սմ3:Ներքին շփման անկյունը 28-300:Թույլատրելի լարումը մինչև 3.5կգ/սմ2: Շերտի հզորությունը 1.5-2.0մ Սեյսմիկ կարգը IՇինարարական մշակման խումբը ծավալային կշռի և հատիկաչափական կազմի առումով առավել մոտ է 10ի/9ե VI կարգ
Շերտ N4	Արմատական հիմքի անդեզիտային կազմի տարբեր ապարների, տեղ-տեղ թույլ խարամացված, ծակոտկեն, երբեմն խոռոչավոր, խոշորաբեկոր ժայռակտորներ:Շերտի հզորությունը 2.5մ և ավելի:Ծավակային կշիռը 2.55-2.65գ/սմ3:Բնական թեքության անկյունը 80-850:Թույլատրելի լարումը մինչև 6.0կգ/սմ2:Սեյսմիկ կարգը I,Շինարարական մշակման խումբը 19/20ա

Վտանգավոր ֆիզիկա-երկրաբանական երևույթները և պրոցեսները՝ սողանք, կարստ, փլուզում և այլն, ուսումնասիրվող տարածքում բացակայում են

«ՀԱՇՀՕ» ՍՊԸ ՏՆՕՐԵՆ՝Ֆ.ՂԱՐԻԲՅԱՆ

«ԼՐԽԻՏԵԿՏ» ՍՊԸ
ՓՈՐՁԱԲԵՐՈՒԹՅՈՒՆ
«____»_____20 թ.

Հրազդան համայնքի թվով 21 բազմաբնակարան շենքերի բակերի կոյուղատար համակարգի խողովակների և դիտահորերի փոխարինման, ինչպես նաև գլխավոր կոյուղատար համակարգին միացման աշխատանքներ

ԾԱՎԱԼԱԹԵՐԹ ՆԱԽԱՀԱՇԻՎ

N	Աշխատանքի անվանումը	Չափման միավորը	Ծավալը	Միավորի արժեքը (հազար դրամ)	Ընդհանուր արժեք / հազար դրամ /	Ընդհանուր արժեք / տոկոս /
1	2	3	4	5	6	7
	1.ՄԻԿՐՈՇՐՋԱՆ ԹԱՂԱՄԱՍԻ 22,60,82,105,209,210,212,218,228,229,241,242 ԵՎ 255 ՇԵՆՔԵՐ					
	1.1 Հողային աշխատանքներ					
1	Ասֆալտբետոնե ծածկույթի կտրում սղոցով	մ	2950,00	0,46	1364,27	
2	Ասֆալտբետոնե ծածկույթի մշակում էքսկավատրով, բարձելով ա/մ տեղափոխելով 5կմ	$մ^3$	461,50	4,82	2226,51	
3	Խրամուղու մշակում էքսկավատորով IV կարգի գրունտներում կողալիցքով	$մ^3$	1207,50	0,91	1099,64	
4	Խրամուղու մշակում էքսկավատորով V կարգի գրունտներում, կողալիցքով	$մ^3$	755,50	1,23	928,24	
5	Խրամուղու մշակում էքսկավատորով V կարգի գրունտներում,բարձելով ա/մ՝տեղափոխելով 5կմ	$մ^3$	199,50	5,38	1072,75	
6	Խրամուղու մշակում VI կարգի գրունտներում էքսկավատորով, բարձելով ա/մ տեղափոխելով 5 կմ	$մ^3$	372,40	5,62	2094,69	
7	Նախապատրաստական շերտի իրականացում 0-5մմ խոշորության կլոր ձևավորված մասնիկներով ավազով ՝h=10սմ հաստությամբ	$մ^3$	119,50	9,49	1133,83	
8	Ավազե պաշտպանիչ շերտի իրականացում 0-5մմ խոշորության կլոր ձևավորված մասնիկներով ավազով՝տոփանումով՝՝h=Dn+15սմ հաստությամբ	$մ^3$	399,00	7,68	3063,72	
9	Խրամուղու ետլիցք կողալիցքի մշակված գրունտներից, տոփանումով	$մ^3$	1962,70	0,50	979,58	
10	Խճի նախաշերտ h=12սմ	$մ^2$	120,00	1,80	216,14	
11	Բիտումի տարածում 1000քմ-4,12տ բիտումի ծախսով	տ	0,49	264,82	129,76	
12	Միջնահատիկ,Բ տիպի ասֆալտբետոնե ծածկույթի իրականացում՝h=6սմ (N22 շենքի բակային տարածքում)	$մ^2$	120,00	6,09	730,74	
13	Բազալտե եզրաքարերի քանդում (փոփոխական)	գծմ	35,00	1,16	40,46	
14	Քանդած բազալտե եզրաքարերի վերականգնում բետոնե հիմքով (փոփոխական)	գծմ	15,00	4,24	63,59	
15	Նոր բազալտե եզրաքարերի վերականգնում բետոնե հիմքով (փոփոխական)	գծմ	20,00	11,40	228,01	
	1.2 Տեխնոլոգիական աշխատանքներ			0,00	0,00	
1	Պոլիէթիլենե de150,SN8 տիպի ճալքավոր խողովակների մոնտաժում խրամուղիներում փորձարկումով	մ	585,00	6,16	3601,09	
2	Պոլիէթիլենե de200,SN8 տիպի ճալքավոր խողովակների մոնտաժում խրամուղիներում փորձարկումով	մ	750,00	8,40	6301,92	
3	Պոլիէթիլենե de250,SN8 տիպի ճալքավոր խողովակների մոնտաժում խրամուղիներում փորձարկումով	մ	50,00	12,96	647,87	
4	Պոլիէթիլենե de500,SN8 տիպի ճալքավոր խողովակների մոնտաժում խրամուղիներում փորձարկումով	մ	90,00	36,89	3319,87	
5	Ազդանշանային ժապավեն	գծմ	1475,00	0,15	222,38	
6	Խցանված դիտահորերի մաքրում ասենիզացիոն մեքենայով	$մ^3$	30,00	13,21	396,40	
7	Միացում դիտահորերին	տեղ	90,00	10,23	920,25	
	1.3 Դիտահորերի կառուցման աշխատանքներ			0,00	0,00	
1	B7.5 դասի բետոնի նախապատրաստական շերտ h=10սմ	$մ^3$	29,20	37,17	1085,37	
2	Ցեմենտավազային շաղախ M 100 մակնիշի	$մ^3$	9,00	45,18	406,60	
3	Բետոնե վաքերի պատրաստում B12.5 դասի բետոնով,երկաթայնացումով	$մ^3$	57,00	81,26	4631,84	
4	D=1,0մ տրամագծով ,H=1,5-2,5մ բարձրությամբ ե/բ հավաքովի կլոր հորի մոնտաժում՝(ծածկի սալերը միայն N212 և N248 շենքերի համար)	$մ^3$	74,90	52,84	3957,99	
5	D=1.0մ տրամագծով ե/բ հորերի հատակի սալերի տեղադրում ՀՍ-10 տիպի	հատ	90,00	30,15	2713,73	
6	Պատի օղակ ՊՕ 10-9 տիպի	հատ	100,00	28,90	2889,67	
7	Պատի օղակ ՊՕ 10-6 տիպի	հատ	91,00	30,15	2743,88	
8	Ե/բ հորերի ծածկի սալերի տեղադրում ՝թուջե ծանր մտոցով ԾՍ 1-10 տիպի (N212 և N248 շենքերի համար)	հատ	9,00	123,93	1115,34	
9	Ներդիր տարրեր	կգ	2430,00	0,68	1648,59	
10	Մետաղական կոնստրուկցիաների երկշերտ յուղաներկում	$մ^2$	45,00	1,06	47,48	

	Ընդամենը 1				**52022,21**	**56,54**
	2. ԿԵՆՏՐՈՆ ԹԱՂԱՄԱՍԻ 32,70,74,75,76,86,88,107,N109,N111 ԵՎ N113 ՇԵՆՔԵՐ					
	2.1 Հողային աշխատանքներ					
1	Ասֆալտբետոնե ծածկույթի կտրում սղոցով	մ	1596,00	0,46	738,09	
2	Ասֆալտբետոնե ծածկույթի մշակում էքսկավատրով, բարձելով ա/մ տեղափոխելով 5կմ	մ^3	241,00	4,82	1162,71	
3	Խրամուղու մշակում էքսկավատորով IV կարգի գրունտներում կողալիցքով	մ^3	331,50	0,91	301,89	
4	Խրամուղու մշակում էքսկավատորով V կարգի գրունտներում, կողալիցքով	մ^3	574,00	1,23	705,24	
5	Խրամուղու մշակում էքսկավատորով V կարգի գրունտներում,բարձելով ա/մ՝տեղափոխելով 5կմ	մ^3	217,00	5,38	1166,85	
6	Խրամուղու մշակում VI կարգի գրունտներում էքսկավատորով, բարձելով ա/մ տեղափոխելով 5 կմ	մ^3	91,60	5,62	515,24	
7	Նախապատրաստական շերտի իրականացում 0-5մմ խոշորության կլոր ձևավորված մասնիկներով ավազով ՝h=10սմ հաստությամբ	մ^3	64,10	9,49	608,19	
8	Ավազե պաշտպանիչ շերտի իրականացում 0-5մմ խոշորության կլոր ձևավորված մասնիկներով ավազով՝տոփանումով՚՚h=Dn+15սմ հաստությամբ	մ^3	210,00	7,68	1612,49	
9	Խրամուղու ետլիցք կողալիցքի մշակված գրունտներից, տոփանումով	մ^3	915,50	0,50	456,93	
10	Բազալտե եզրաքարերի քանդում (փոփոխական)	գծմ	15,00	1,16	17,34	
11	Քանդած բազալտե եզրաքարերի վերականգնում բետոնե հիմքով (փոփոխական)	գծմ	5,00	4,24	21,20	
12	Նոր բազալտե եզրաքարերի վերականգնում բետոնե հիմքով (փոփոխական)	գծմ	10,00	11,40	114,00	
	2.2 Տեխնոլոգիական աշխատանքներ			0,00	0,00	
1	Պոլիէթիլենե de150,SN8 տիպի ճալքավոր խողովակների մոնտաժում խրամուղիներում փորձարկումով	մ	270,00	6,16	1662,04	
2	Պոլիէթիլենե de200,SN8 տիպի ճալքավոր խողովակների մոնտաժում խրամուղիներում փորձարկումով	մ	347,00	8,40	2915,69	
3	Պոլիէթիլենե de250,SN8 տիպի ճալքավոր խողովակների մոնտաժում խրամուղիներում փորձարկումով	մ	181,00	12,96	2345,27	
4	Ազդանշանային ժապավեն	գծմ	798,00	0,15	120,31	
5	Խցանված դիտահորերի մաքրում ասենիզացիոն մեքենայով	մ^3	16,00	13,21	211,41	
6	Միացում դիտահորերին	տեղ	47,00	10,23	480,58	
	2.3 Դիտահորերի կառուցման աշխատանքներ			0,00	0,00	
1	B7.5 դասի բետոնի նախապատրաստական շերտ h=10սմ	մ^3	15,20	37,17	564,99	
2	Ցեմենտավազային շաղախ M 100 մակնիշի	մ^3	4,70	45,18	212,34	
3	Բետոնե վաքերի պատրաստում B12.5 դասի բետոնով,երկաթայնացումով	մ^3	27,73	81,26	2253,35	
4	D=1,0մ տրամագծով ,H=1,5-2,0մ բարձրությամբ ե/բ հավաքովի կլոր հորի մոնտաժում՝առանց ծածկի սայի	մ^3	40,00	52,84	2113,75	
5	D=1.0մ տրամագծով ե/բ հորերի հատակի սալերի տեղադրում ՀՍ-10 տիպի	հատ	47,00	30,15	1417,17	
6	Պատի օղակ ՊՕ 10-9 տիպի	հատ	65,00	28,90	1878,29	
7	Պատի օղակ ՊՕ 10-6 տիպի	հատ	50,00	30,15	1507,63	
8	Ներդիր տարրեր	կգ	1278,00	0,68	867,04	
9	Մետաղական կոնստրուկցիաների երկշերտ յուղաներկում	մ^2	23,50	1,06	24,79	
	Ընդամենը 2				**25994,79**	**28,25**
	3. ՀԱՐԱՎԱՅԻՆ ԹԱՂԱՄԱՍԻ 2,4,5 ԵՎ 44 ՇԵՆՔԵՐ					
	3.1 Հողային աշխատանքներ					
1	Ասֆալտբետոնե ծածկույթի կտրում սղոցով	մ	1004,00	0,46	464,31	
2	Ասֆալտբետոնե ծածկույթի մշակում էքսկավատրով, բարձելով ա/մ տեղափոխելով 5կմ	մ^3	150,00	4,82	723,68	
3	Խրամուղու մշակում էքսկավատորով IV կարգի գրունտներում կողալիցքով	մ^3	499,30	0,91	454,70	
4	Խրամուղու մշակում էքսկավատորով V կարգի գրունտներում, կողալիցքով	մ^3	88,30	1,23	108,49	
5	Խրամուղու մշակում էքսկավատորով V կարգի գրունտներում,բարձելով ա/մ՝տեղափոխելով 5կմ	մ^3	165,00	5,38	887,24	
6	Նախապատրաստական շերտի իրականացում 0-5մմ խոշորության կլոր ձևավորված մասնիկներով ավազով ՝h=10սմ հաստությամբ	մ^3	39,60	9,49	375,73	
7	Ավազե պաշտպանիչ շերտի իրականացում 0-5մմ խոշորության կլոր ձևավորված մասնիկներով ավազով՝տոփանումով՚՚h=Dn+15սմ հաստությամբ	մ^3	125,40	7,68	962,88	
8	Խրամուղու ետլիցք կողալիցքի մշակված գրունտներից, տոփանումով	մ^3	575,00	0,50	286,98	
9	Բազալտե եզրաքարերի քանդում (փոփոխական)	գծմ	10,00	1,16	11,56	
10	Քանդած բազալտե եզրաքարերի վերականգնում բետոնե հիմքով (փոփոխական)	գծմ	5,00	4,24	21,20	

12	Նոր բազալտե եզրաքարերի վերականգնում բետոնե հիմքով (փոփոխական)	գծմ	5,00	11,40	57,00	
	3.2 Տեխնոլոգիական աշխատանքներ			0,00	0,00	
1	Պոլիէթիլենե de150,SN8 տիպի ծալքավոր խողովակների մոնտաժում խրամուղիներում փորձարկումով	մ	200,00	6,16	1231,14	
2	Պոլիէթիլենե de200,SN8 տիպի ծալքավոր խողովակների մոնտաժում խրամուղիներում փորձարկումով	մ	302,00	8,40	2537,57	
3	Ազդանշանային ժապավեն	գծմ	502,00	0,15	75,68	
4	Խցանված դիտահորերի մաքրում ասենիզացիոն մեքենայով	$մ^3$	8,00	13,21	105,71	
5	Միացում դիտահորերին	տեղ	22,00	10,23	224,95	
	3.3 Դիտահորերի կառուցման աշխատանքներ			0,00	0,00	
1	B7.5 դասի բետոնի նախապատրաստական շերտ h=10սմ	$մ^3$	7,20	37,17	267,63	
2	Ցեմենտավազային շաղախ M 100 մակնիշի	$մ^3$	2,20	45,18	99,39	
3	Բետոնե վաքերի պատրաստում B12.5 դասի բետոնով,երկաթայնացումով	$մ^3$	13,00	81,26	1056,38	
4	D=1,0մ տրամագծով ,H=1,5-2,0մ բարձրությամբ ե/բ հավաքովի կլոր հորի մոնտաժում՝առանց ծածկի սալի	$մ^3$	19,50	52,84	1030,45	
5	D=1.0մ տրամագծով ե/բ հորերի հատակի սալերի տեղադրում ՀՍ-10 տիպի	հատ	22,00	30,15	663,36	
6	Պատի օղակ ՊՕ 10-9 տիպի	հատ	30,00	28,90	866,90	
7	Պատի օղակ ՊՕ 10-6 տիպի	հատ	35,00	30,15	1055,34	
8	Ներդիր տարրեր	կգ	598,00	0,68	405,70	
9	Մետաղական կոնստրուկցիաների երկշերտ յուղաներկում	$մ^2$	11,00	1,06	11,61	
	Ընդամենը 3				**13985,58**	**15,20**
	Ընդամենը 1-3				**92002,59**	**100,00**
	ԱԱՀ 20%				**18400,52**	
	Ընդամենը /հազ. դր./				**110403,11**	

«ԱՐԽԻՏԵԿՏ» ՍՊԸ
ՓՈՐՁԱԲԵՆՈՒԹՅՈՒՆ
«____»_____20 թ.

«Работы по замене канализационных труб и смотровых колодцев во дворах 21 многоквартирного дома в районе Раздан, а также по их подключению к центральной канализационной системе».

Ведомость работ-смета

NN	Наименование работ	единица измерения	Объем	Стоимость единицы (тыс. драм)	Общая стоимость (тыс.драм)	Общая стоимость (процентов)
1	2	3	4	5	6	7
	1. ЗДАНИЯ 22, 60, 82, 105, 209, 210, 212, 218, 228, 229, 241, 242 и 255 МИКРО-РАЙОНА					
	1.1. Земляные работы					
1	Резка асфальтобетонного покрытия пилой	м	2950,00	0,46	1364,27	
2	Разработка асфальтобетонного покрытия экскаватором, погрузка и перемещение 5 км	$м^3$	461,50	4,82	2226,51	
3	Разработка траншеи экскаватором в грунтах IV класса с боковой засыпкой	$м^3$	1207,50	0,91	1099,64	
4	Разработка траншеи экскаватором в грунтах V класса с боковой засыпкой	$м^3$	755,50	1,23	928,24	
5	Разработка траншеи экскаватором в грунтах V класса, погрузка и перемещение 5 км	$м^3$	199,50	5,38	1072,75	
6	Разработка траншеи экскаватором в грунтах VI класса, погрузка и перемещение 5 км	$м^3$	372,40	5,62	2094,69	
7	Укладка подготовительного слоя из песка с круглыми частицами размером 0-5 мм, толщиной h=10 см	$м^3$	119,50	9,49	1133,83	
8	Укладка защитного слоя из песка с круглыми частицами размером 0-5 мм, уплотнение, толщиной h=Dn+15 см	$м^3$	399,00	7,68	3063,72	
9	Засыпка траншеи обработанным грунтом боковой насыпи с уплотнением	$м^3$	1962,70	0,50	979,58	
10	Гравийный грунт высота = 12 см	$м^2$	120,00	1,80	216,14	
11	Распределение битума 1000 кв. м - расход битума 4,12 т	т	0,49	264,82	129,76	
12	Нанесение промежуточного асфальтобетонного покрытия типа В: высота = 6 см (во дворе здания Н22)	$м^2$	120,00	6,09	730,74	
13	Демонтаж базальтовых бордюров (вариантно)	линия	35,00	1,16	40,46	
14	Реконструкция демонтированных базальтовых бордюров с бетонным основанием (вариантно)	линия	15,00	4,24	63,59	
15	Реконструкция новых базальтовых бордюров с бетонным основанием (вариантно)	линия	20,00	11,40	228,01	
	1.2. Технологические работы			0,00	0,00	
1	Монтаж полиэтиленовых гофрированных труб типа de150, SN8 в траншеях с испытаниями	м	585,00	6,16	3601,09	
2	Монтаж полиэтиленовых гофрированных труб типа de200, SN8 в траншеях с испытаниями	м	750,00	8,40	6301,92	
3	Монтаж полиэтиленовых гофрированных труб типа de250, SN8 в траншеях с испытаниями	м	50,00	12,96	647,87	
4	Монтаж полиэтиленовых гофрированных труб типа de500, SN8 в траншеях с испытаниями	м	90,00	36,89	3319,87	
5	Сигнальная лента	линия	1475,00	0,15	222,38	
6	Прочистка засоренных смотровых колодцев с помощью канализационной машины	$м^3$	30,00	13,21	396,40	
7	Подключение к смотровым колодцам	место	90,00	10,23	920,25	
	1.3. Строительство наблюдательных колодцев			0,00	0,00	
1	Подготовительный слой бетона класса В7.5, высота = 10 см	$м^3$	29,20	37,17	1085,37	
2	Цементно-песчаный раствор марки М 100	$м^3$	9,00	45,18	406,60	
3	Подготовка бетонных плит класса В12.5 с арматурой	$м^3$	57,00	81,26	4631,84	
4	Установка сборных круглых смотровых колодцев диаметром Д = 1,0 м, высотой В = 1,5-2,5 м (только для перекрытий в зданиях Н212 и Н248)	$м^3$	74,90	52,84	3957,99	
5	Установка плит перекрытия смотрового колодца диаметром Д = 1,0 м, тип HS-10	шт	90,00	30,15	2713,73	
6	Настенное кольцо типа РО 10-9	шт	100,00	28,90	2889,67	
7	Настенное кольцо типа РО 10-6	шт	91,00	30,15	2743,88	
8	Установка перекрытий смотровых колодцев типа Е/В с массивной чугунной вставкой типа TS 1-10 (для зданий Н212 и Н248)	шт	9,00	123,93	1115,34	
9	Вставные элементы	кг	2430,00	0,68	1648,59	

10	Двухслойная масляная покраска металлических конструкций	$м^2$	45,00	1,06	47,48	
	Всего 1				**52022,21**	**56,54**
	2. ЗДАНИЯ 32, 70, 74, 75, 76, 86, 88, 107, N109, N111 и N113 ЦЕНТРАЛЬНОГО РАЙОНА					
	2.1 Земляные работы					
1	Резка асфальтобетонного покрытия пилой	м	1596,00	0,46	738,09	
2	Разработка асфальтобетонного покрытия экскаватором, погрузка и перемещение 5 км	$м^3$	241,00	4,82	1162,71	
3	Разработка траншеи экскаватором в грунтах IV класса с боковой засыпкой	$м^3$	331,50	0,91	301,89	
4	Разработка траншеи экскаватором в грунтах V класса с боковой засыпкой	$м^3$	574,00	1,23	705,24	
5	Разработка траншеи экскаватором в грунтах V класса с погрузкой и перемещением 5 км	$м^3$	217,00	5,38	1166,85	
6	Разработка траншеи экскаватором в грунтах VI класса с погрузкой и перемещением 5 км	$м^3$	91,60	5,62	515,24	
7	Укладка подготовительного слоя песком с круглыми частицами размером 0-5 мм, толщиной h=10 см	$м^3$	64,10	9,49	608,19	
8	Укладка защитного слоя песком с круглыми частицами размером 0-5 мм, утрамбовыванием, толщиной h=Dn+15 см	$м^3$	210,00	7,68	1612,49	
9	Засыпка траншеи с боковой засыпкой грунтом, уплотнением	$м^3$	915,50	0,50	456,93	
10	Демонтаж базальтовых бордюров (вариантно)	линия	15,00	1,16	17,34	
11	Реконструкция демонтированных базальтовых бордюров с бетонным основанием (вариантно)	линия	5,00	4,24	21,20	
12	Реконструкция новых базальтовых бордюров с Бетонное основание (переменное)	линия	10,00	11,40	114,00	
	2.2 Технологические работы			0,00	0,00	
1	Монтаж полиэтиленовых гофрированных труб типа de150, SN8 в траншеях с испытаниями	м	270,00	6,16	1662,04	
2	Монтаж полиэтиленовых гофрированных труб типа de200, SN8 в траншеях с испытаниями	м	347,00	8,40	2915,69	
3	Монтаж полиэтиленовых гофрированных труб типа de250, SN8 в траншеях с испытаниями	м	181,00	12,96	2345,27	
4	Сигнальная лента	линия	798,00	0,15	120,31	
5	Прочистка засоренных смотровых колодцев с помощью канализационной машины	$м^3$	16,00	13,21	211,41	
6	Подключение к смотровым колодцам	место	47,00	10,23	480,58	
	2.3 Строительство наблюдательных колодцев			0,00	0,00	
1	Подготовительный слой бетона класса В7.5, высота = 10 см	$м^3$	15,20	37,17	564,99	
2	Цементно-песчаный раствор марки М 100	$м^3$	4,70	45,18	212,34	
3	Изготовление бетонных плит из бетона класса В12.5 с арматурой	$м^3$	27,73	81,26	2253,35	
4	Установка сборного круглого смотрового колодца диаметром Д = 1,0 м, высотой В = 1,5-2,0 м без защитной плиты	$м^3$	40,00	52,84	2113,75	
5	Установка плит перекрытия смотровых колодцев диаметром Д = 1,0 м типа ГС-10	шт	47,00	30,15	1417,17	
6	Настенное кольцо типа ПО 10-9	шт	65,00	28,90	1878,29	
7	Настенное кольцо типа ПО 10-6	шт	50,00	30,15	1507,63	
8	Вставные элементы	кг	1278,00	0,68	867,04	
9	Двухслойная масляная покраска металлических конструкций	$м^2$	23,50	1,06	24,79	
	Всего 2				**25994,79**	**28,25**
	3. ЗДАНИЯ 2, 4, 5 И 44 ЮЖНОГО РАЙОНА					
	3.1 Земляные работы					
1	Резка асфальтобетонного покрытия пилой	м	1004,0	0,46	464,31	
2	Укладка асфальтобетонного покрытия экскаватором, погрузка и перемещение на 5 км	$м^3$	150,0	4,82	723,68	
3	Прокладка траншеи экскаватором в грунтах IV класса с боковой засыпкой	$м^3$	499,30	0,91	454,70	
4	Прокладка траншеи экскаватором в грунтах V класса с боковой засыпкой	$м^3$	88,30	1,23	108,49	
5	Прокладка траншеи экскаватором в грунтах V класса, погрузка и перемещение на 5 км	$м^3$	165,00	5,38	887,24	
6	Укладка подготовительного слоя песком с округлыми частицами размером 0-5 мм, толщиной h=10 см	$м^3$	39,6	9,49	375,73	
7	Укладка защитного слоя песком с округлыми частицами размером 0-5 мм, уплотнение, толщиной h=Dn+15 см	$м^3$	125,40	7,68	962,88	
8	Засыпка траншеи обработанными грунтами боковой засыпки, уплотнение	$м^3$	575,00	0,50	286,98	

9	Демонтаж базальтовых бордюров (вариантно)	линия	10,00	1,16	11,56	
10	Дробленый базальт Восстановление бордюров с бетонным основанием (вариантно)	линия	5,0	4,24	21,20	
12	Реконструкция новых базальтовых бордюров с бетонным основанием (вариантно)	линия	5,0	11,40	57,00	
	3.2 Технологические работы			0,00	0,00	
1	Монтаж полиэтиленовых гофрированных труб типа de150, SN8 в траншеях с проверкой	м	200,00	6,16	1231,14	
2	Монтаж полиэтиленовых гофрированных труб типа de200, SN8 в траншеях с проверкой	м	302,00	8,40	2537,57	
3	Сигнальная лента	линия	502,00	0,15	75,68	
4	Прочистка засоренных смотровых колодцев с помощью автоцистерны для септиков	$м^3$	8,00	13,21	105,71	
5	Подключение к смотровым колодцам	место	22,00	10,23	224,95	
	3.3 Строительство наблюдательных колодцев			0,00	0,00	
1	Подготовительный слой бетона класса В7.5, высота = 10 см	$м^3$	7,20	37,17	267,63	
2	Цементно-песчаный раствор марки М 100	$м^3$	2,20	45,18	99,39	
3	Изготовление бетонных плит из бетона класса В12.5 с арматурой	$м^3$	13,00	81,26	1056,38	
4	Установка сборного круглого смотрового колодца диаметром Д = 1,0 м, высотой В = 1,5-2,0 м без защитной плиты	$м^3$	19,50	52,84	1030,45	
5	Установка плит перекрытия смотровых колодцев диаметром Д = 1,0 м типа ГС-10	шт	22,00	30,15	663,36	
6	Настенное кольцо типа ПО 10-9	шт	30,00	28,90	866,90	
7	Настенное кольцо типа ПО 10-6	шт	35,00	30,15	1055,34	
8	Вставные элементы	кг	598,00	0,68	405,70	
9	Двухслойная масляная покраска металлических конструкций	$м^2$	11,00	1,06	11,61	
	Всего 3				**13985,58**	**15,20**
	Всего1-3				**92002,59**	**100,00**
	НДС 20%				**18400,52**	
	Всего` /тыс. драм/				**110403,11**	
	Составил`		**В. Казарян**			

«ԱՐԽԻՏԵԿՏ» ՍՊԸ
ՓՈՐՁԱԲԱՆՈՒԹՅՈՒՆ
«____»_____20 թ.

Աշխատանքային գծագրերի անվանացանկ

Թերթ N	Թերթի անվանումը	Ծանոթություն
1	Ընդհանուր տվյալներ	
2	N60 շենքի նախագծվող կոյուղագծի իրավիճակի հատակագիծ, Մ1:500	
3	N22 շենքի նախագծվող կոյուղագծի իրավիճակի հատակագիծ,Մ1:500	
4	N82 շենքի նախագծվող կոյուղագծի իրավիճակի հատակագիծ,Մ1:500	
5	N105 շենքի նախագծվող կոյուղագծի իրավիճակի հատակագիծ,Մ1:500	
6	N212 շենքի նախագծվող կոյուղագծի իրավիճակի հատակագիծ,Մ1:500	
7	N210 շենքի նախագծվող կոյուղագծի իրավիճակի հատակագիծ,Մ1:500	
8	N218 և N242 շենքերի նախագծվող կոյուղագծի իրավիճակի հատակագիծ,Մ1:500	
9	N241 շենքի նախագծվող կոյուղագծի իրավիճակի հատակագիծ,Մ1:500	
10	N228 և N229 շենքերի նախագծվող կոյուղագծի իրավիճակի հատակագիծ,Մ1:500	
11	N255 շենքի նախագծվող կոյուղագծի իրավիճակի հատակագիծ,Մ1:500	
12	N107, N109, N111 և N113 շենքերի նախագծվող կոյուղագծի իրավիճակի հատակագիծ,Մ1:500	
13	N75 շենքի նախագծվող կոյուղագծի իրավիճակի հատակագիծ,Մ1:500	
14	N32 շենքի նախագծվող կոյուղագծի իրավիճակի հատակագիծ,Մ1:500	
15	N86 և N88 շենքերի նախագծվող կոյուղագծի իրավիճակի հատակագիծ,Մ1:500	
16	N70, N74 և N76 շենքերի նախագծվող կոյուղագծի իրավիճակի հատակագիծ,Մ1:500	
17	N2 և N4 շենքերի նախագծվող կոյուղագծի իրավիճակի հատակագիծ,Մ1:500	
18	N5 շենքի նախագծվող կոյուղագծի իրավիճակի հատակագիծ,Մ1:500	
19	N44 շենքի նախագծվող կոյուղագծի իրավիճակի հատակագիծ,Մ1:500	
20	D=1.0մ չափերով ե/բ հորի շինարարական լուծումներ	
21	D=1.5մ չափերով ե/բ հորի շինարարական լուծումներ	
22	Ֆոտոլուսանկարներ	
23	Ֆոտոլուսանկարներ	
24	Ֆոտոլուսանկարներ	
25	Շին.աշխատանքների կատարման ժամանակացույց	

Վկայակոչվող փաստաթղթերի անվանացանկ

Նշանակումը	Անվանումը	Ծանոթություն
ՀՀՇՆ 40-01.02-2020	Ջրամատակարարում. Արտաքին ցանցեր և կառուցվածքներ	
ՀՀՇՆ 40-01.03-2022	Կոյուղի. Արտաքին ցանցեր և կառուցվածքներ	
ՀՀՇՆ 40-01.01-2014	Շենքերի ներքին ջրամատակարարում և ջրահեռացում	
ՀՀՇՆ 33-01-2014	Հիդրոտեխնիկական կառուցվածքներ. Հիմնական դրույթներ	
ՍՆԻՊ 2.03.11-85	Շինարարական կոնստրուկցիաների պաշտպանությունը կոռոզիայից	
ԳՕՍ 21.604-82	Ջրամատակարարման և կոյուղու արտաքին ցանցեր: Նախագծում	
ՀՀ Առողջապահության նախարարի հրաման,20/12.2002, N876	«Խմելու ջուր: Ջրամատակարարման կենտրոնացված համակարգերի ջրի որակին ներկայացվող հիգիենիկ պահանջներ: Որակի հսկողություն» n 2-III-ա 2-1 սանիտարական նորմերը եվ կանոնները հաստատելու մասին	

ՆԱԽԱԳԾՎՈՂ ԿՈՅՈՒՂԱԳԾԵՐԻ ԽՈՂՈՎԱԿԱՇԱՐԵՐԻ ԵՎ ՀՈՐԵՐԻ ՏԵԽՆՈԼՈԳԻԱԿԱՆ ԱՄՓՈՓ ՄԱՍՆԱԳԻՐ

N ը/կ	Անվանումը	Չափման միավոր	ՇԵՆՔԻ ՀԱՄԱՐԸ																						
			60	22	82	105	212	210	218	242	241	228,229	255	107,109, 11,113	75	32	86,88	74,76	70	2	4	5	44	Ընդամենը	Ծանոթություն
1	Պոլիէթիլենե ծալքավոր(GF) խողովակ d=500,SN8	գծմ											90											90	Բակային կոյուղագիծ
2	Պոլիէթիլենե ծալքավոր(GF) խողովակ d=250,SN8	գծմ										50		110			34	52						246	Բակային կոյուղագիծ
3	Պոլիէթիլենե ծալքավոր(GF) խողովակ d=200,SN8	գծմ	116	47	43	88	58	106	65	35	82	110		57	43	17	95	68	42	68	61	67	106	1374	Բակային կոյուղագիծ
4	Պոլիէթիլենե ծալքավոր(GF) խողովակ d=150,SN8	գծմ	80	30	15	30	60	70	50	20	30	140	60	50	40	15	-	100	50	50	60	40	50	1040	Շենքի ելքագիծ
5	Հավաքովի ե/բ կլոր դիտահոր,D=1.0մ,H=փոփ.	կոմպ	8	4	3	8	8	7	6	3	5	16	12	10	5	5	7	13	6	5	4	6	7	148	

«ԱՐԽԻՏԵԿՏ» ԱՊԸ
ՓՈՐՁԱԲՆՈՒԹՅՈՒՆ
«____»_____20 թ.

Փոփոխություն	Ամիս/ամսաթիվ	Դիտողություն	Հեղինակ	Ստուգեց

ԵՐԵՎԱՆ 2026թ.

Պատվիրատու - ՀՐԱԶԴԱՆԻ ՀԱՄԱՅԱՆՔԱՊԵՏԱՐԱՆ
Պայմանագիր N ԿՄՀՔ-ՄԱԽՇՁԲ-26/44

Նախագծանախահաշվային փաստաթղթերի կազմման խորհրդատվական ծառայություններ

Հրազդան համայնքի թվով 21 բազմաբնակարան շենքերի բակերի կոյուղատար համակարգի խողովակների և դիտահորերի փոխարինման, ինչպես նաև գլխավոր կոյուղատար համակարգին միացման աշխատանքներ

ՆԳԻ	Ա.Միքայելյան	
Նախագծեց	Դ.Վարդանյան	
Ստուգեց	Վ.Ղազարյան	

Աշխատանքային նախագիծ

Բաժին ԶԱՑ

Ընդհանուր տվյալներ

Թերթ	Թերթեր
1	25

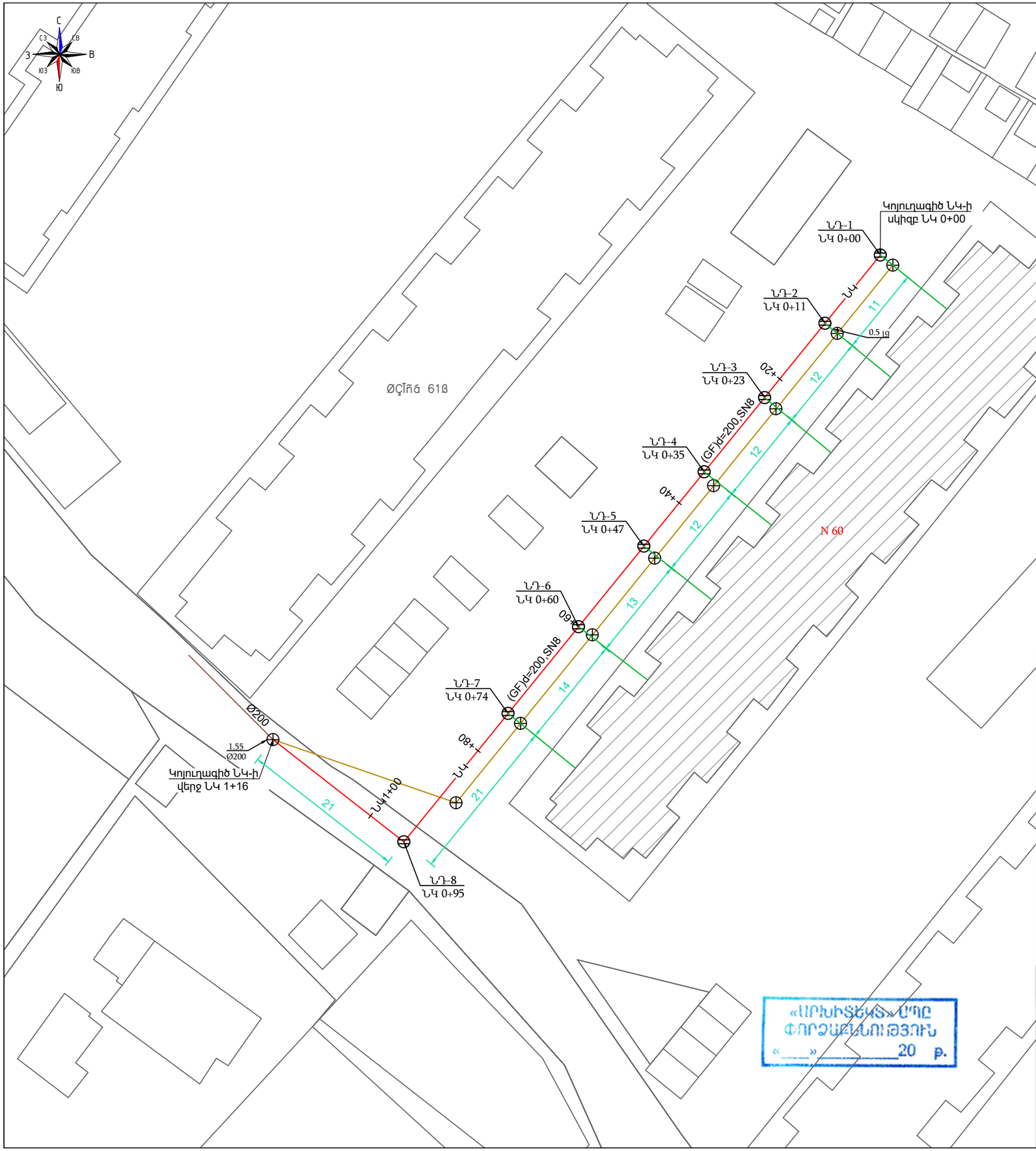

ՆԱԽԱԳԾՎՈՂ ԿՈՅՈՒՂԱԳԾԻ ԽՐԱՄՈՒՂՈՒ ՔԱՆԴՄԱՆ ԼԱՅՆԱԿԱՆ ԿՏՐՎԱԾՔ

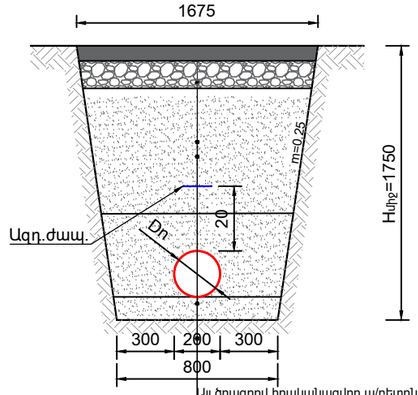

Այլ ծրագրով իրականացվող ա/բետոնե ծածկույթ
Այլ ծրագրով իրականացվող խճի նախաշերտ
Ծտիցք կողպիցքի մշակված գրունտներից տուփանումով
Ավազի պաշտպանիչ շերտ h=Dn+15սմ
Պոլիէթիլենե ծալքավոր(GF)Dn200,Sn8.
Ավազի նախ. շերտ՝ h=10սմ

ԾԱՆՈԹՈՒԹՅՈՒՆ

1. Վերակառուցման աշխատանքները սկսելուց առաջ ևս մեկ անգամ ստուգել դիտահորերի խորությունները:
2. Դիտահորերի աջ կամ ձախ տեղաշարժերը համաձայնեցնել պատվիրատուի հետ:
3. Բոլոր ելքագծերը նախատեսված են շենքի արտաքին պատից և տրամագծերը կազմում են 150մմ

ՆԱԽԱԳԾՎՈՂ ԿՈՅՈՒՂԱԳԾԵՐԻ ՄԱՍՆԱԳԻՐ

N ը/կ	Անվանումը	Չափման միավոր	Քանակը	Ծանոթություն
	N60 շենք			
1	Պոլիէթիլենե ծալքավոր(GF) խողովակ d=200,SN8	մ	116.0	կոյուղագիծ
2	Պոլիէթիլենե ծալքավոր(GF) խողովակ d=150,SN8	մ	80.0	ելքագիծ
3	Հավաքովի դիտահոր,D=1.0մ,H=փոփ.	հատ	8	

ՊԱՅՄԱՆԱԿԱՆ ՆՇԱՆՆԵՐ

- Գոյություն ունեցող կոյուղագիծ
- Շահագործումից դուրս բերվող կոյուղագիծ
- ՆԿn — Նախագծվող կոյուղագիծ
- Նախագծվող ելքագիծ
- Նախագծվող կոյուղու դիտահոր

Փոփոխություն	Ամիս/ամսաթիվ	Դիտողություն	Հեղինակ	Ստուգեց

ԵՐԵՎԱՆ 2026թ.

Պատվիրատու - ՀՐԱԶԴԱՆԻ ՀԱՄԱՅԱՆՔԱՊԵՏԱՐԱՆ
Պայմանագիր N ԿՄՀՔ-ՄԱԽՇՁԲ-26/44

Նախագծանախահաշվային փաստաթղթերի կազմման խորհրդատվական ծառայություններ

ՆԳԻ	Ա.Միքայելյան	
Նախագծեց	Դ.Կարդաշյան	
Ստուգեց	Վ.Ղազարյան	

Հրազդան համայնքի թվով 21 բազմաբնակարան շենքերի բակերի կոյուղատար համակարգի խողովակների և դիտահորերի փոխարինման, ինչպես նաև գլխավոր կոյուղատար համակարգին միացման աշխատանքներ

N60 շենքի նախագծվող կոյուղագծի իրավիճակի հատակագիծ, Մ1:500

Աշխատանքային նախագիծ

Բաժին ԶԱՑ

Թերթ	Թերթեր
2	25

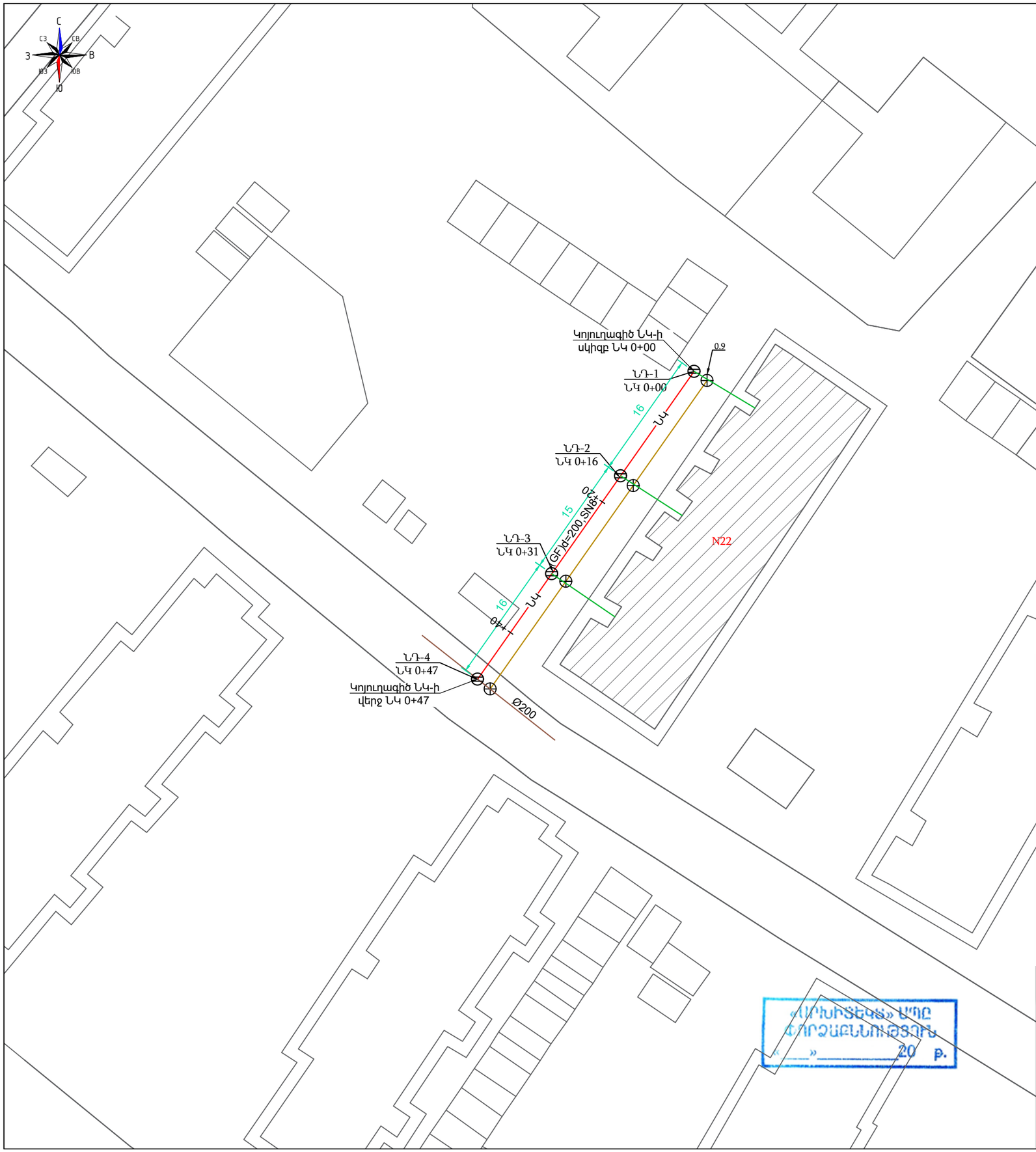

ՆԱԽԱԳԾՎՈՂ ԿՈՅՈՒՂԱԳԾԻ ԽՐԱՄՈՒՂՈՒ ՔԱՆԴՄԱՆ ԼԱՅՆԱԿԱՆ ԿՏՐՎԱԾՔ

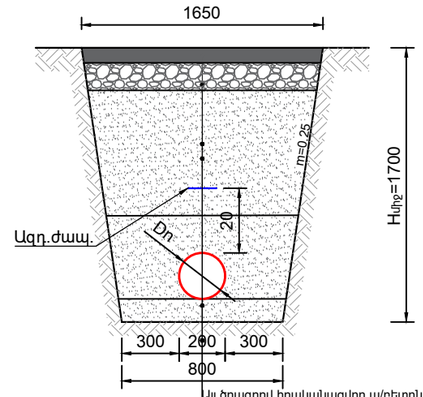

Այլ ծրագրով իրականացվող ա/բետոնե ծածկույթ
Այլ ծրագրով իրականացվող խճի նախաշերտ
Ետլիցք կողոպիցքի մշակված գրունտներից տուփանումով
Ավազի պաշտպանիչ շերտ h=Dn+15սմ
Պոլիէթիլենե ծալքավոր(GF)Dn200,Sn8.
Ավազի նախ. շերտ՝ h=10սմ

ԾԱՆՈԹՈՒԹՅՈՒՆ

1. Վերակառուցման աշխատանքները սկսելուց առաջ ևս մեկ անգամ ստուգել դիտահորերի խորությունները:
2. Դիտահորերի ներ կնամ ծախ տեղաշարժերը համաձայնեցնել պատվիրատուի հետ:
3. Բոլոր ելքագծերը նախատեսված են շենքի արտաքին պատից և տրամագծերը կազմում են 150մմ

ՆԱԽԱԳԾՎՈՂ ԿՈՅՈՒՂԱԳԾԵՐԻ ՄԱՍՆԱԳԻՐ

N	ը/կ	Անվանումը	Չափման միավոր	Քանակը	Ծանոթություն
		N22 շենք			
1		Պոլիէթիլենե ծալքավոր(GF) խողովակ d=200,SN8	մ	47.0	կոյուղագիծ
2		Պոլիէթիլենե ծալքավոր(GF) խողովակ d=150,SN8	մ	30.0	ելքագիծ
3		Հավաքովի դիտահոր,D=1.0մ,H=փոփ.	հատ	4	

ՊԱՅՄԱՆԱԿԱՆ ՆՇԱՆՆԵՐ

- Գոյություն ունեցող կոյուղագիծ
- Շահագործումից դուրս բերվող կոյուղագիծ
- ՆԿn — Նախագծվող կոյուղագիծ
- Նախագծվող ելքագիծ
- Նախագծվող կոյուղու դիտահոր

«ՍԻՐԽԻՏԵԽՍ» ՍՊԸ
ՀԱՍՏԱՏՎԱԾ է
«_____» _____ 20 թ.

Փոփոխություն	Ամիս/ամսաթիվ	Դիտողություն	Հեղինակ	Ստուգեց

ԵՐԵՎԱՆ 2026թ.

Պատվիրատու - ՀՐԱԶԴԱՆԻ ՀԱՄԱՅԱՆՔԱՊԵՏԱՐԱՆ
Պայմանագիր N ԿՄՀՔ-ՄԱԽԾՁԲ-26/44

Նախագծանախահաշվային փաստաթղթերի կազմման խորհրդատվական ծառայություններ

ՆԳԻ	Ա.Միքայելյան	
Նախագծեց	Դ.Վարդանյան	
Ստուգեց	Վ.Ղազարյան	

Հրազդան համայնքի թվով 21 բազմաբնակարան շենքերի բակերի կոյուղատար համակարգի խողովակների և դիտահորերի փոխարինման, ինչպես նաև գլխավոր կոյուղատար համակարգին միացման աշխատանքներ

Աշխատանքային նախագիծ

N22 շենքի նախագծվող կոյուղագծի իրավիճակի հատակագիծ,Մ1:500

Բաժին ԶԱՑ

Թերթ	Թերթեր
3	25

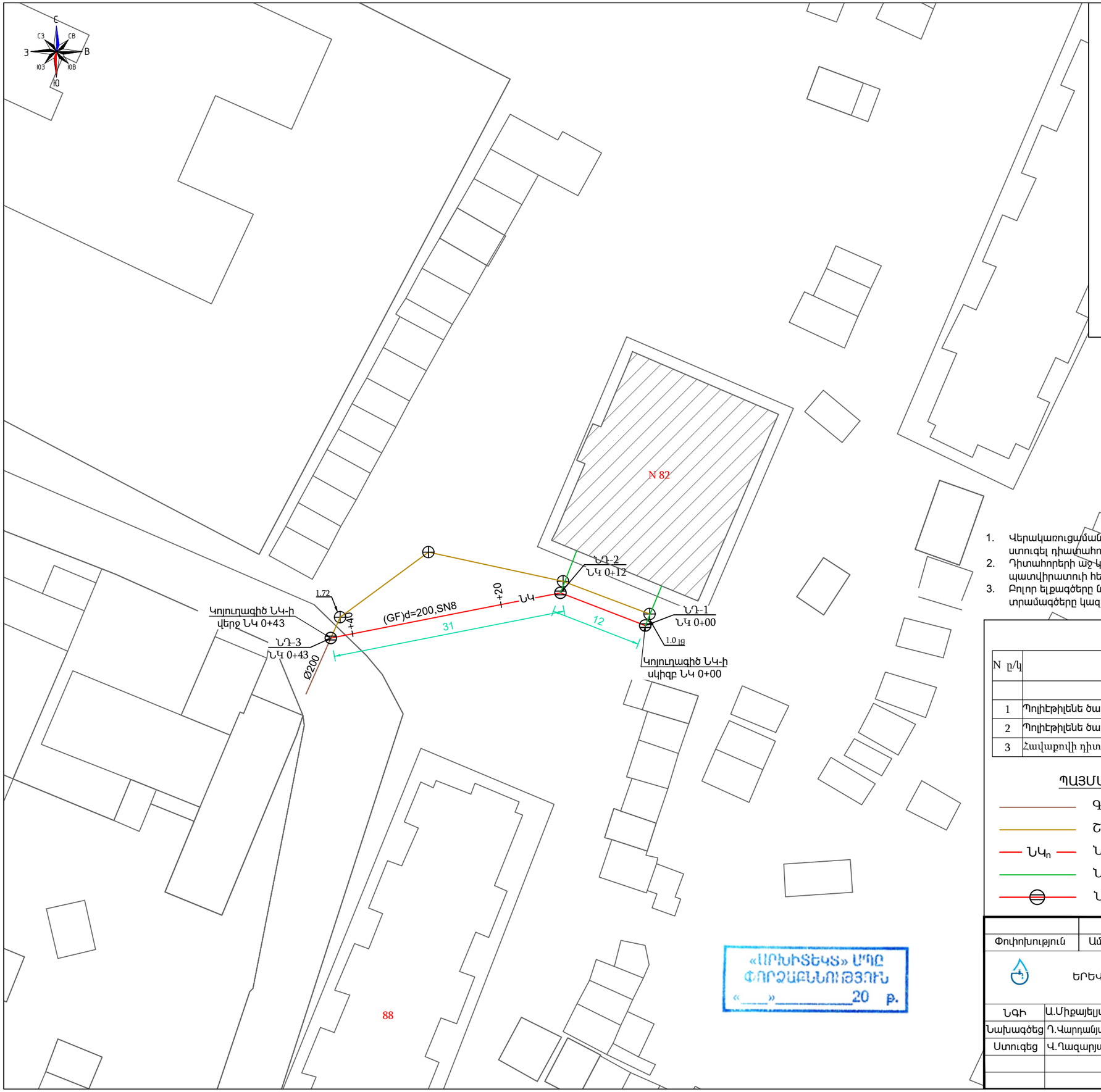

«ԼՈՌԻՍՏԵԿՏ» ՍՊԸ
ՓՈՐՁԱԲՆՈՒԹՅՈՒՆ
«____»_____20 թ.

ՆԱԽԱԳԾՎՈՂ ԿՈՅՈՒՂԱԳԾԻ ԽՐԱՄՈՒՂՈՒ ՔԱՆԴՄԱՆ ԼԱՅՆԱԿԱՆ ԿՏՐՎԱԾՔ

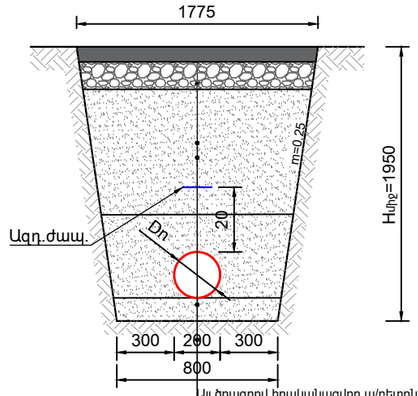

Այլ ծրագրով իրականացվող ա/բետոնե ծածկույթ
Այլ ծրագրով իրականացվող խճի նախաշերտ
Եզրերը կողայիցքի մշակված գրունտներից տուփանումով
Ավազի պաշտպանիչ շերտ h=Dn+15սմ
Պոլիէթիլենե ծալքավոր(GF)Dn200,Sn8.
Ավազի նախ. շերտ՝ h=10սմ

ԾԱՆՈԹՈՒԹՅՈՒՆ

1. Վերակառուցման աշխատանքները սկսելուց առաջ ևս մեկ անգամ ստուգել դիափահորերի խորությունները:
2. Դիտահորերի աջ կամ ձախ տեղաշարժերը համաձայնեցնել պատվիրատուի հետ:
3. Բոլոր ելքագծերը նախատեսված են շենքի արտաքին պատից և տրամագծերը կազմում են 150մմ

Ø/Բ 84 Բ

ՆԱԽԱԳԾՎՈՂ ԿՈՅՈՒՂԱԳԾԵՐԻ ՄԱՍՆԱԳԻՐ

N ը/կ	Անվանումը	Չափման միավոր	Քանակը	Ծանոթություն
	N82 շենք			
1	Պոլիէթիլենե ծալքավոր(GF) խողովակ d=200,SN8	մ	43.0	կոյուղագիծ
2	Պոլիէթիլենե ծալքավոր(GF) խողովակ d=150,SN8	մ	15.0	ելքագիծ
3	Հավաքովի դիտահոր,D=1.0մ,H=փոփ.	հատ	3	

ՊԱՅՄԱՆԱԿԱՆ ՆՇԱՆՆԵՐ

- Գոյություն ունեցող կոյուղագիծ
- Շահագործումից դուրս բերվող կոյուղագիծ
- ՆԿn Նախագծվող կոյուղագիծ
- Նախագծվող ելքագիծ
- Նախագծվող կոյուղու դիտահոր

«ՂԱԶԱՐՅԱՆ ՇԻՆ»
"KAZARYAN SHIN"
"GHAZARYAN SHIN"
08621867

Փոփոխություն	Ամիս/ամսաթիվ	Դիտողություն	Հեղինակ	Ստուգեց

ԵՐԵՎԱՆ 2026թ.			Պատվիրատու - ՀՐԱԶԴԱՆԻ ՀԱՄԱՅԱՆՔԱՊԵՏԱՐԱՆ Պայմանագիր N ԿՄՀՔ-ՄԱԽՇՁԲ-26/44	
			Նախագծանախահաշվային փաստաթղթերի կազմման խորհրդատվական ծառայություններ	
ՆԳԻ	Ա.Միքայելյան		Հրազդան համայնքի թվով 21 բազմաբնակարան շենքերի բակերի կոյուղատար համակարգի խողովակների և դիտահորերի փոխարինման, ինչպես նաև գլխավոր կոյուղատար համակարգին միացման աշխատանքներ	Աշխատանքային նախագիծ
Նախագծեց	Դ.Կարդաշյան			
Ստուգեց	Վ.Ղազարյան		N82 շենքի նախագծվող կոյուղագծի իրավիճակի հատակագիծ,Մ1:500	Բաժին ԶԱՑ
				Թերթ / Թերթեր
				4 / 25

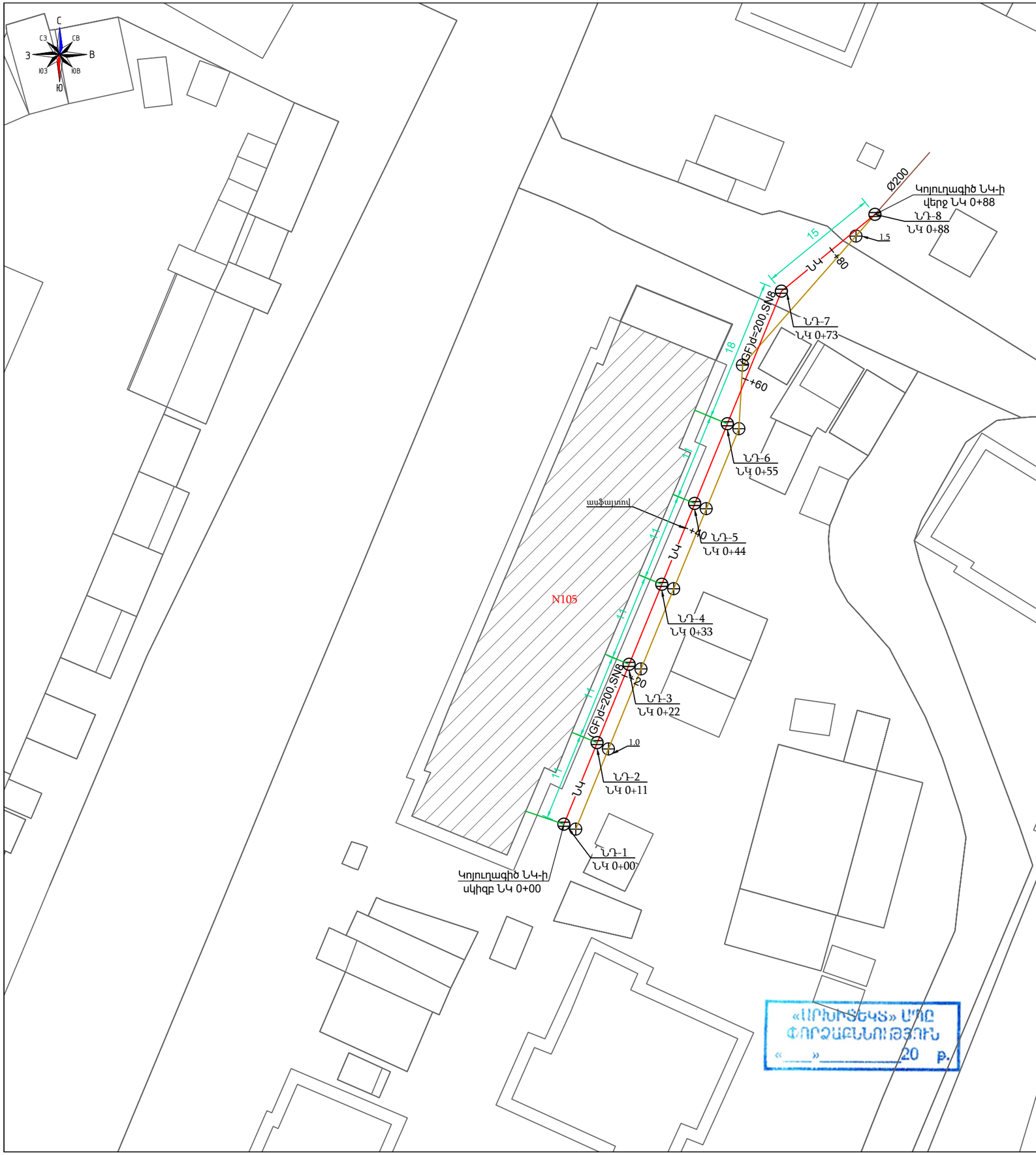

ՆԱԽԱԳԾՎՈՂ ԿՈՅՈՒՂԱԳԾԻ ԽՐԱՄՈՒՂՈՒ ՔԱՆԴՄԱՆ ԼԱՅՆԱԿԱՆ ԿՏՐՎԱԾՔ

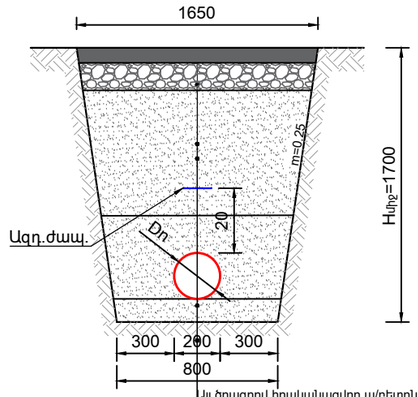

Այլ ծրագրով իրականացվող ա/բետոնե ծածկույթ
Այլ ծրագրով իրականացվող խճի նախաշերտ
Ետլիցք կողալիցքի մշակված գրունտներից տուփանումով
Ավազի պաշտպանիչ շերտ h=Dn+15սմ
Պոլիէթիլենե ծալքավոր(GF)Dn200,Sn8.
Ավազի նախ. շերտ՝ h=10սմ

ԾԱՆՈԹՈՒԹՅՈՒՆ

1. Վերակառուցման աշխատանքները սկսելուց առաջ ևս մեկ անգամ ստուգել դիատահորերի խորությունները:
2. Դիտահորերի աջ կամ ձախ տեղաշարժերը համաձայնեցնել պատվիրատուի հետ:
3. Բոլոր ելքագծերը նախատեսված են շենքի արտաքին պատից և տրամագծերը կազմում են 150մմ

ՆԱԽԱԳԾՎՈՂ ԿՈՅՈՒՂԱԳԾԵՐԻ ՄԱՍՆԱԳԻՐ

N ը/կ	Անվանումը	Չափման միավոր	Քանակը	Ծանոթություն
	N105 շենք			
1	Պոլիէթիլենե ծալքավոր(GF) խողովակ d=200,SN8	մ	88.0	կոյուղագիծ
2	Պոլիէթիլենե ծալքավոր(GF) խողովակ d=150,SN8	մ	30.0	ելքագիծ
3	Հավաքովի դիտահոր,D=1.0մ,H=փոփ.	հատ	8	

ՊԱՅՄԱՆԱԿԱՆ ՆՇԱՆՆԵՐ

- Գոյություն ունեցող կոյուղագիծ
- Շահագործումից դուրս բերվող կոյուղագիծ
- $ՆԿ_n$ Նախագծվող կոյուղագիծ
- Նախագծվող ելքագիծ
- Նախագծվող կոյուղու դիտահոր

«ՀԱՅԱՍՏԱՆԻ ՊԱՅՄԱՆԱԿԱՆ ԱՇԽԱՏԱՆՔԱՅԻՆ ԿԱԶՄԱԿԵՐՊՈՒԹՅՈՒՆ ՓԱԿ ԱՌԱՋՆՈՐԴԱԿԱՆ ԸՆԿԵՐՈՒԹՅՈՒՆ» ՍՊԸ
«ԳԱԶԱՐՅԱՆ ՇԻՆ»
"GHAZARYAN SHIN"
08621867

«ՍՊԸ ՓՈՐՁԱՔՆՆՈՒԹՅՈՒՆ»
«____»_____20 թ.

Փոփոխություն	Ամիս/ամսաթիվ	Դիտողություն	Հեղինակ	Ստուգեց

ԵՐԵՎԱՆ 2026թ.

Պատվիրատու - ՀՐԱԶԴԱՆԻ ՀԱՄԱՅԱՆՔԱՊԵՏԱՐԱՆ
Պայմանագիր N ԿՄՀՔ-ՄԱԽԾՁԲ-26/44

Նախագծանախահաշվային փաստաթղթերի կազմման խորհրդատվական ծառայություններ

ՆԳԻ	Ա.Միքայելյան	
Նախագծեց	Դ.Վարդանյան	
Ստուգեց	Վ.Ղազարյան	

Հրազդան համայնքի թվով 21 բազմաբնակարան շենքերի բակերի կոյուղատար համակարգի խողովակների և դիտահորերի փոխարինման, ինչպես նաև գլխավոր կոյուղատար համակարգին միացման աշխատանքներ

N105 շենքի նախագծվող կոյուղագծի իրավիճակի հատակագիծ,Մ1:500

Աշխատանքային նախագիծ

Բաժին ԶԱՑ

Թերթ	Թերթեր
5	25

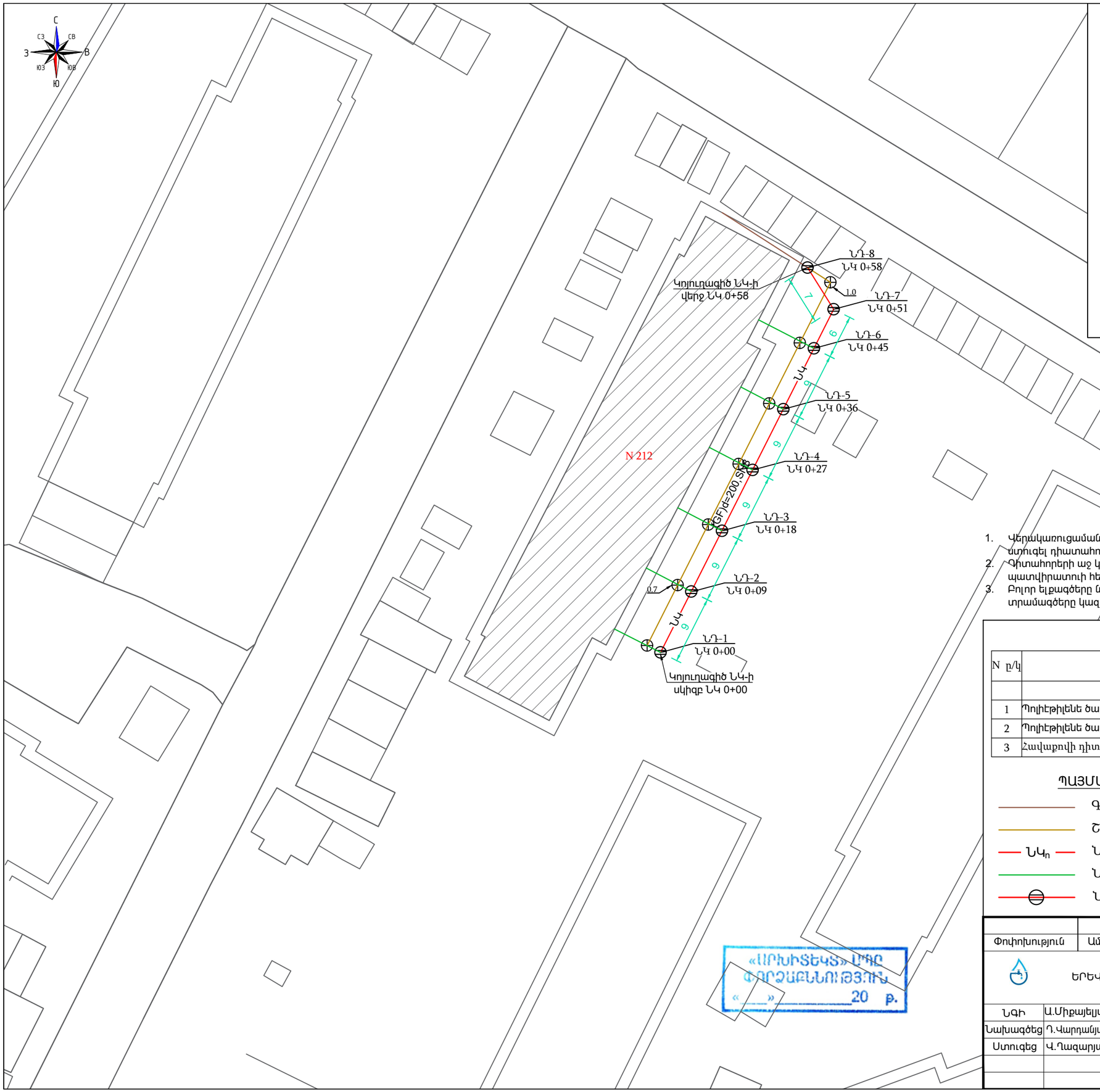

ՆԱԽԱԳԾՎՈՂ ԿՈՅՈՒՂԱԳԾԻ ԽՐԱՄՈՒՂՈՒ ՔԱՆԴՄԱՆ ԼԱՅՆԱԿԱՆ ԿՏՐՎԱԾՔ

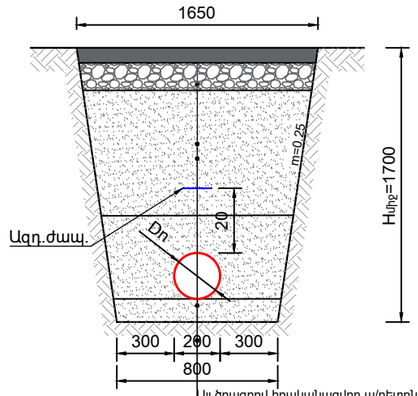

Այլ ծրագրով իրականացվող ա/բետոնե ծածկույթ
Այլ ծրագրով իրականացվող խճի նախաշերտ
Ետյիցք կողալիցքի մշակված գրունտներից տուփանումով
Ավազի պաշտպանիչ շերտ h=Dn+15սմ
Պոլիէթիլենե ծալքավոր(GF)Dn200,Sn8.
Ավազի նախ. շերտ՝ h=10սմ

ԾԱՆՈԹՈՒԹՅՈՒՆ

1. Վերակառուցման աշխատանքները սկսելուց առաջ ևս մեկ անգամ ստուգել դիտահորերի խորությունները:
2. Գիտահորերի աջ կամ ձախ տեղաշարժերը համաձայնեցնել պատվիրատուի հետ:
3. Բոլոր ելքագծերը նախատեսված են շենքի արտաքին պատից և տրամագծերը կազմում են 150մմ

ՆԱԽԱԳԾՎՈՂ ԿՈՅՈՒՂԱԳԾԵՐԻ ՄԱՍՆԱԳԻՐ

N ը/կ	Անվանումը	Չափման միավոր	Քանակը	Ծանոթություն
	N212 շենք			
1	Պոլիէթիլենե ծալքավոր(GF) խողովակ d=200,SN8	մ	58.0	կոյուղագիծ
2	Պոլիէթիլենե ծալքավոր(GF) խողովակ d=150,SN8	մ	60.0	ելքագիծ
3	Հավաքովի դիտահոր,D=1.0մ,H=փոփ.	հատ	8	

ՊԱՅՄԱՆԱԿԱՆ ՆՇԱՆՆԵՐ

- Գոյություն ունեցող կոյուղագիծ
- Շահագործումից դուրս բերվող կոյուղագիծ
- ՆԿn — Նախագծվող կոյուղագիծ
- Նախագծվող ելքագիծ
- Նախագծվող կոյուղու դիտահոր

Փոփոխություն	Ամիս/ամսաթիվ	Դիտողություն	Հեղինակ	Ստուգեց

ԵՐԵՎԱՆ 2026թ.

Պատվիրատու - ՀՐԱԶԴԱՆԻ ՀԱՄԱՅՆՔԱՊԵՏԱՐԱՆ
Պայմանագիր N ԿՄՀՔ-ՄԱԽԾՁԲ-26/44

Նախագծանախահաշվային փաստաթղթերի կազմման խորհրդատվական ծառայություններ

ՆԳԻ	Ա.Միքայելյան	
Նախագծեց	Դ.Վարդանյան	
Ստուգեց	Կ.Ղազարյան	

Հրազդան համայնքի թվով 21 բազմաբնակարան շենքերի բակերի կոյուղատար համակարգի խողովակների և դիտահորերի փոխարինման, ինչպես նաև գլխավոր կոյուղատար համակարգին միացման աշխատանքներ

Աշխատանքային նախագիծ

N212 շենքի նախագծվող կոյուղագծի իրավիճակի հատակագիծ,Մ1:500

Բաժին ԶԱՑ

Թերթ	Թերթեր
6	25

«ՀԱՅԱՍՏԱՆԻ ՊԱՏԱՍԽԱՆԱՏՎՈՒ ԳՈՐԾԱՐԱՐՈՒԹՅՈՒՆՆԵՐԻ ԱԶԳԱՅԻՆ ԱՍՈՒՄՆԱԿԱՆ ԿԱԶՄԱԿԵՐՊՈՒԹՅՈՒՆ» ՊԱՏԱՍԽԱՆԱՏՎՈՒ ՍԱՀՄԱՆԱՓԱԿ ԸՆԿԵՐՈՒԹՅՈՒՆ
ՀԱՅԱՍՏԱՆԻ ՀԱՆՐԱՊԵՏՈՒԹՅՈՒՆ
«ՂԱԶԱՐՅԱՆ ՇԻՆ»
"KAZARYAN SHIN"
"GHAZARYAN SHIN"
08621867

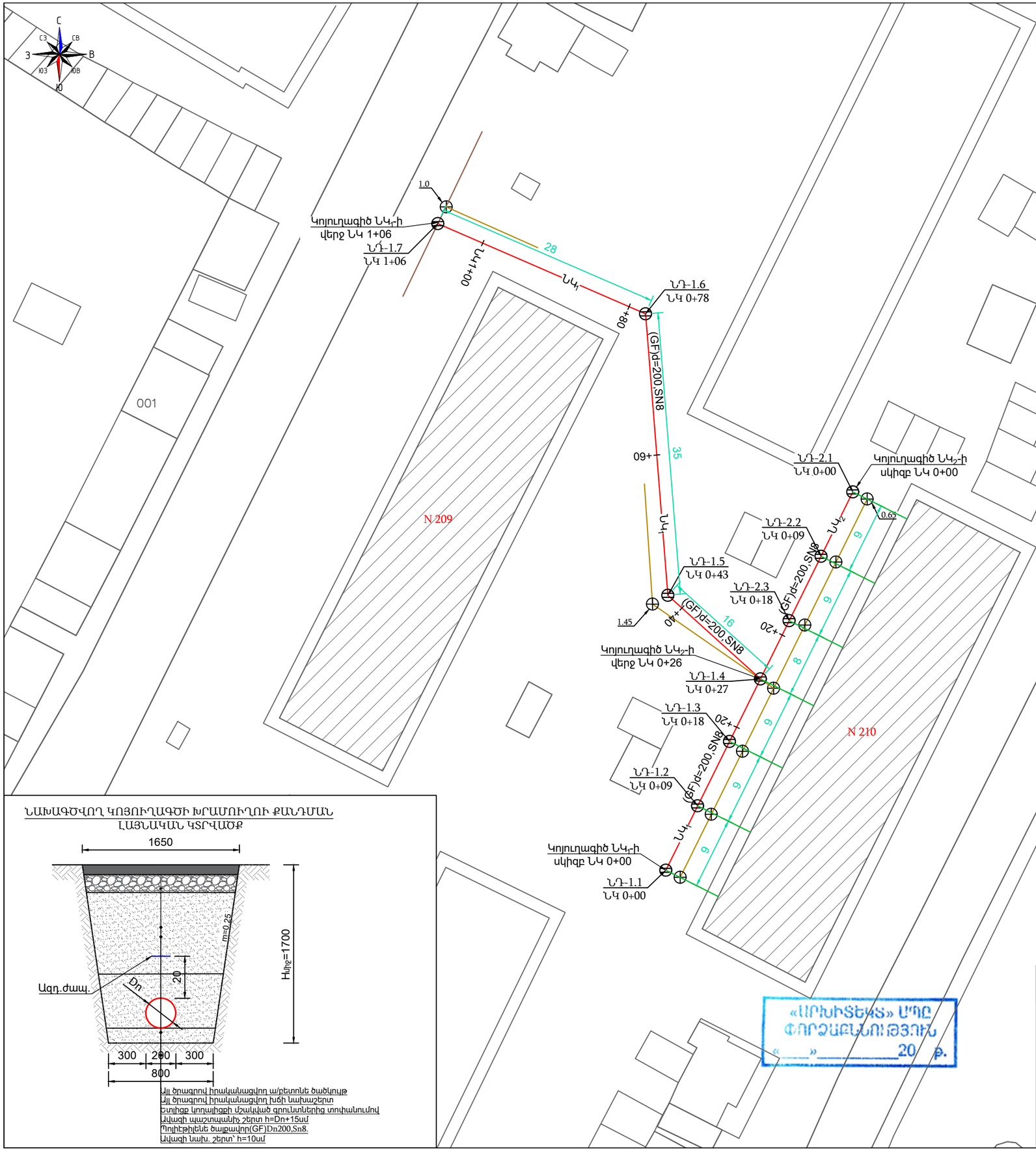

ՆԱԽԱԳԾՎՈՂ ԿՈՅՈՒՂԱԳԾԵՐԻ ՄԱՍՆԱԳԻՐ

N ը/կ	Անվանումը	Չափման միավոր	Քանակը	Ծանոթություն
	N210 շենք			
1	Պոլիէթիլենե ծալքավոր(GF) խողովակ d=200,SN8	մ	106.0	կոյուղագիծ
2	Պոլիէթիլենե ծալքավոր(GF) խողովակ d=150,SN8	մ	70.0	ելքագիծ
3	Հավաքովի դիտահոր,D=1.0մ,H=փոփ.	հատ	7	

ՊԱՅՄԱՆԱԿԱՆ ՆՇԱՆՆԵՐ

- Գոյություն ունեցող կոյուղագիծ
- Շահագործումից դուրս բերվող կոյուղագիծ
- ՆԿn — Նախագծվող կոյուղագիծ
- Նախագծվող ելքագիծ
- Նախագծվող կոյուղու դիտահոր

ՆԱԽԱԳԾՎՈՂ ԿՈՅՈՒՂԱԳԾԻ ԽՐԱՄՈՒՂՈՒ ՔԱՆԴՄԱՆ ԼԱՅՆԱԿԱՆ ԿՏՐՎԱԾՔ

Այլ ծրագրով իրականացվող ա/բետոնե ծածկոցթ
Այլ ծրագրով իրականացվող խճի նախաշերտ
Եղիլիցք կողայիգքի մշակված գրունտներից տոփանումով
Ավազի պաշտպանիչ շերտ h=Dn+15սմ
Պոլիէթիլենե ծալքավոր(GF)Dn200,Sn8.
Ավազի նախ. շերտ՝ h=10սմ

ԾԱՆՈԹՈՒԹՅՈՒՆ

1. Վերակառուցման աշխատանքները սկսելուց առաջ ևս մեկ անգամ ստուգել դիտահորերի խորությունները:
2. Դիտահորերի աջ կամ ձախ տեղաշարժերը համաձայնեցնել պատվիրատուի հետ:
3. Բոլոր ելքագծերը նախատեսված են շենքի արտաքին պատից և տրամագծերը կազմում են 150մմ

«ԼՈՒԽԻՏԵԿՏ» ՍՊԸ
ՓՈՐՁԱԲԱՆՈՒԹՅՈՒՆ
«___» _____ 20___ թ.

Փոփոխություն	Ամիս/ամսաթիվ	Դիտողություն	Հեղինակ	Ստուգեց

ԵՐԵՎԱՆ 2026թ.

Պատվիրատու - ՀՐԱԶԴԱՆԻ ՀԱՄԱՅՆՔԱՊԵՏԱՐԱՆ
Պայմանագիր N ԿՄՀՔ-ՄԱԽԾՁԲ-26/44

Նախագծանախահաշվային փաստաթղթերի կազմման խորհրդատվական ծառայություններ

ՆԳԻ	Ա.Միքայելյան	
Նախագծեց	Դ.Վարդանյան	
Ստուգեց	Վ.Ղազարյան	

Հրազդան համայնքի թվով 21 բազմաբնակարան շենքերի բակերի կոյուղատար համակարգի խողովակների և դիտահորերի փոխարինման, ինչպես նաև գլխավոր կոյուղատար համակարգին միացման աշխատանքներ

Աշխատանքային նախագիծ

N210 շենքի նախագծվող կոյուղագծի իրավիճակի հատակագիծ,Մ1:500

Բաժին ԶԱՑ

Թերթ	Թերթեր
7	25

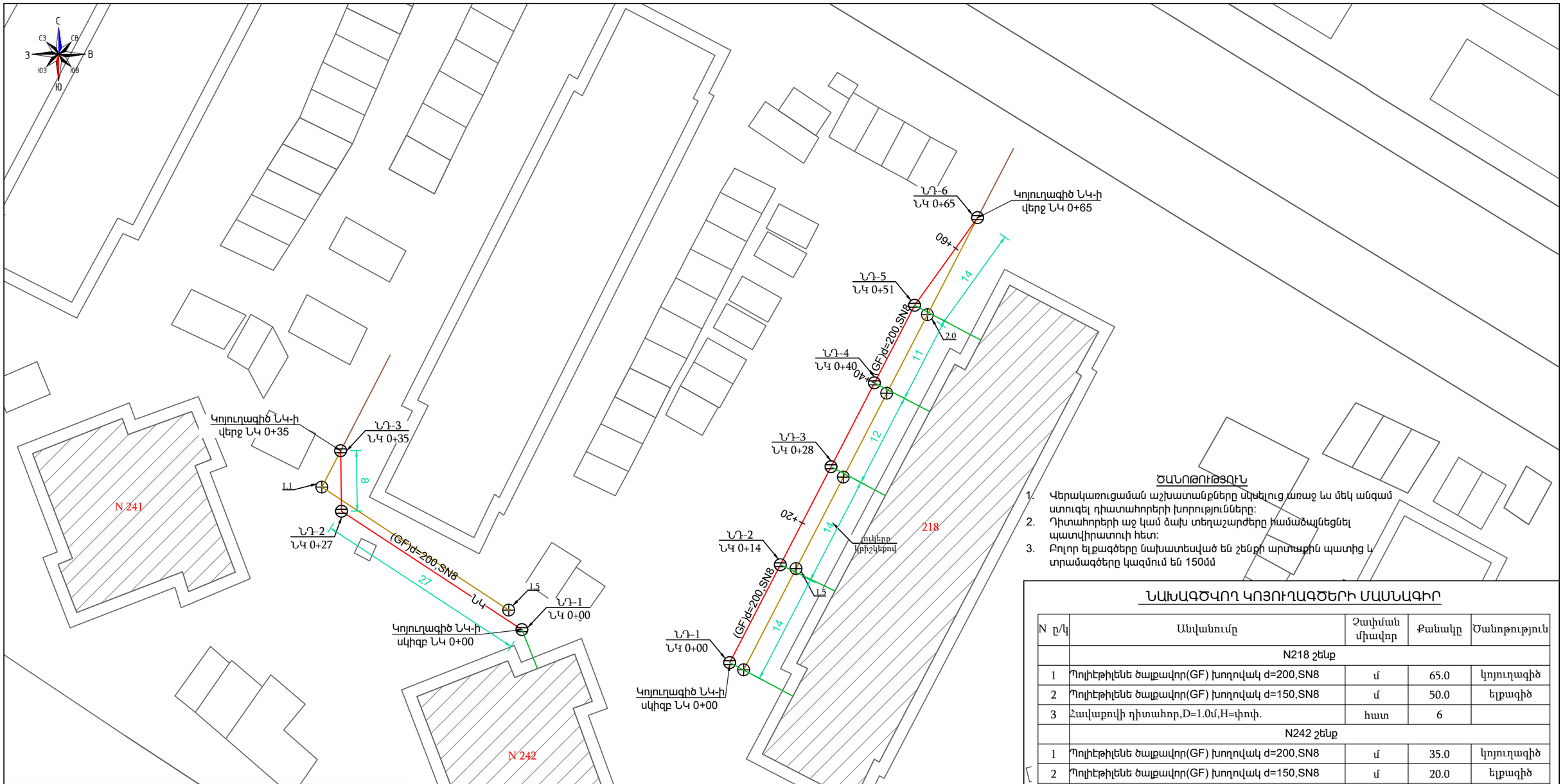

ՆԱԽԱԳԾՎՈՂ ԿՈՅՈՒՂԱԳԾԻ ԽՐԱՄՈՒՂՈՒ ՔԱՆԴՄԱՆ ԼԱՅՆԱԿԱՆ ԿՏՐՎԱԾՔ

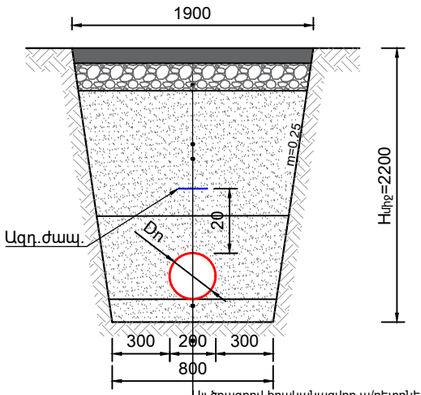

Այլ ծրագրով իրականացվող ա/բետոնե ծածկույթ
Այլ ծրագրով իրականացվող խճի նախաշերտ
Եղյիցք կողալիցքի մշակված գրունտներից տոփանումով
Ավազի պաշտպանիչ շերտ h=Dn+15սմ
Պոլիէթիլենե ծալքավոր(GF)Dn200,Sn8.
Ավազի նախ. շերտ՝ h=10սմ

ԾԱՆՈԹՈՒԹՅՈՒՆ

1. Վերակառուցման աշխատանքները սկսելուց առաջ ևս մեկ անգամ ստուգել դիտահորերի խորությունները:
2. Դիտահորերի աջ կամ ձախ տեղաշարժերը համաձայնեցնել պատվիրատուի հետ:
3. Բոլոր ելքագծերը նախատեսված են շենքի արտաքին պատից և տրամագծերը կազմում են 150մմ

ՆԱԽԱԳԾՎՈՂ ԿՈՅՈՒՂԱԳԾԵՐԻ ՄԱՍՆԱԳԻՐ

N ը/կ	Անվանումը	Չափման միավոր	Քանակը	Ծանոթություն
	N218 շենք			
1	Պոլիէթիլենե ծալքավոր(GF) խողովակ d=200,SN8	մ	65.0	կոյուղագիծ
2	Պոլիէթիլենե ծալքավոր(GF) խողովակ d=150,SN8	մ	50.0	ելքագիծ
3	Հավաքովի դիտահոր,D=1.0մ,H=փոփ.	հատ	6	
	N242 շենք			
1	Պոլիէթիլենե ծալքավոր(GF) խողովակ d=200,SN8	մ	35.0	կոյուղագիծ
2	Պոլիէթիլենե ծալքավոր(GF) խողովակ d=150,SN8	մ	20.0	ելքագիծ
3	Հավաքովի դիտահոր,D=1.0մ,H=փոփ.	հատ	3	

ՊԱՅՄԱՆԱԿԱՆ ՆՇԱՆՆԵՐ

- Գոյություն ունեցող կոյուղագիծ
- Շահագործումից դուրս բերվող կոյուղագիծ
- ՆԿn — Նախագծվող կոյուղագիծ
- Նախագծվող ելքագիծ
- Նախագծվող կոյուղու դիտահոր

«ՍԱՍՈՒՆ ՊԱՅՄԱՆԱԿԱՆ ԿՈՅՈՒՂԱԳԾԵՐ» ՍՊԸ
«ՍԱՍՈՒՆ ՊԱՅՄԱՆԱԿԱՆ ԿՈՅՈՒՂԱԳԾԵՐ» ՍՊԸ
«ՂԱԶԱՐՅԱՆ ՇԻՆ»
"KAZARYAN SHIN"
"GHAZARYAN SHIN"
08621867

«ԱՐԽԻՏԵԿՏ» ՍՊԸ
ՓՈՐՁԱԲՆՈՒԹՅՈՒՆ
«____»_____20 թ.

Փոփոխություն	Ամիս/ամսաթիվ	Դիտողություն	Հեղինակ	Ստուգեց

ԵՐԵՎԱՆ 2026թ.

Պատվիրատու - ՀՐԱԶԴԱՆԻ ՀԱՄԱՅՆՔԱՊԵՏԱՐԱՆ
Պայմանագիր N ԿՄՀՔ-ՄԱԽԾՁԲ-26/44

Նախագծանախահաշվային փաստաթղթերի կազմման խորհրդատվական ծառայություններ

ՆԳԻ	Ա.Միքայելյան	
Նախագծեց	Դ.Վարդանյան	
Ստուգեց	Վ.Ղազարյան	

Հրազդան համայնքի թվով 21 բազմաբնակարան շենքերի բակերի կոյուղատար համակարգի խողովակների և դիտահորերի փոխարինման, ինչպես նաև գլխավոր կոյուղատար համակարգին միացման աշխատանքներ

N218 և N242 շենքերի նախագծվող կոյուղագծի իրավիճակի հատակագիծ,Մ1:500

Աշխատանքային նախագիծ

Բաժին ԶԱՑ

Թերթ	Թերթեր
8	25

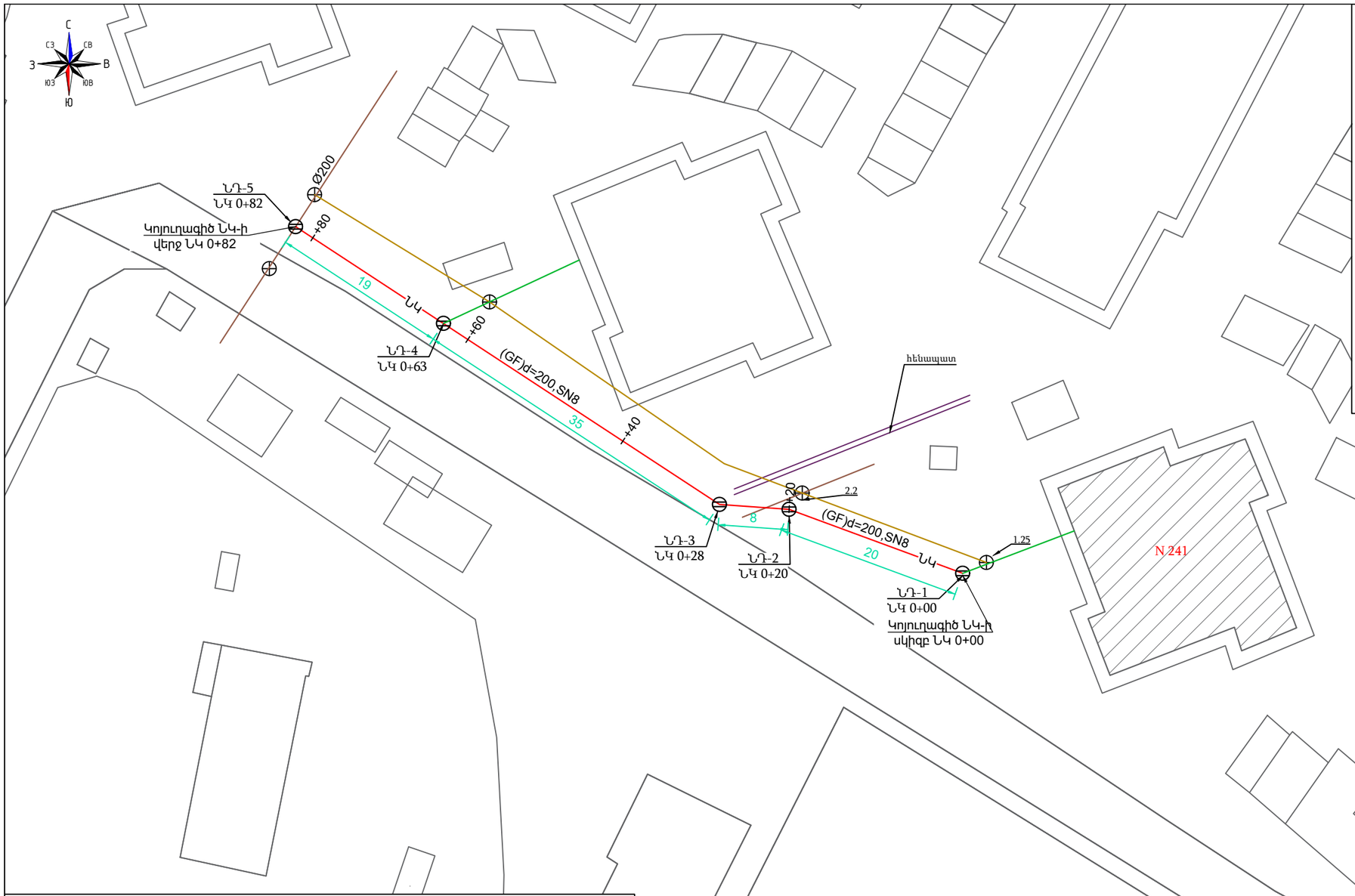

ՆԱԽԱԳԾՎՈՂ ԿՈՅՈՒՂԱԳԾԻ ԽՐԱՄՈՒՂՈՒ ՔԱՆԴՄԱՆ ԼԱՅՆԱԿԱՆ ԿՏՐՎԱԾՔ

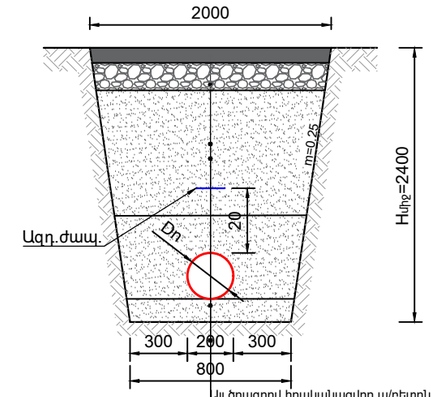

Այլ ծրագրով իրականացվող ա/բետոնե ծածկույթ
Այլ ծրագրով իրականացվող խճի նախաշերտ
Ետլիցք կողալիցքի մշակված գրունտներից տուփանումով
Ավազի պաշտպանիչ շերտ h=Dn+15սմ
Պոլիէթիլենե ծալքավոր(GF)Dn200,Sn8.
Ավազի Նախ. շերտ՝ h=10սմ

ՆԱԽԱԳԾՎՈՂ ԿՈՅՈՒՂԱԳԾԵՐԻ ՄԱՍՆԱԳԻՐ

N ը/կ	Անվանումը	Չափման միավոր	Քանակը	Ծանոթություն
	N241 շենք			
1	Պոլիէթիլենե ծալքավոր(GF) խողովակ d=200,SN8	մ	82.0	կոյուղագիծ
2	Պոլիէթիլենե ծալքավոր(GF) խողովակ d=150,SN8	մ	30.0	ելքագիծ
3	Հավաքովի դիտահոր,D=1.0մ,H=փոփ.	հատ	5	

ՊԱՅՄԱՆԱԿԱՆ ՆՇԱՆՆԵՐ

- Գոյություն ունեցող կոյուղագիծ
- Շահագործումից դուրս բերվող կոյուղագիծ
- ՆԿn — Նախագծվող կոյուղագիծ
- Նախագծվող ելքագիծ
- Նախագծվող կոյուղու դիտահոր

ԾԱՆՈԹՈՒԹՅՈՒՆ

1. Վերակառուցման աշխատանքները սկսելուց առաջ ևս մեկ անգամ ստուգել դիտաշահորերի խորությունները:
2. Դիտահորերի աջ-կամ ձախ տեղաշարժերը համաձայնեցնել պատվիրատուի հետ:
3. Բոլոր ելքագծերը նախատեսված են շենքի արտաքին պատից և տրամագծերը կազմում են 150մմ

«ԱՐԽԻՏԵԿՏ» ՍՊԸ
ՓՈՐՁԱԲՆՈՒԹՅՈՒՆ
«____»_____20 թ.

Փոփոխություն	Ամիս/ամսաթիվ	Դիտողություն	Հեղինակ	Ստուգեց

ԵՐԵՎԱՆ 2026թ.

Պատվիրատու - ՀՐԱԶԴԱՆԻ ՀԱՄԱՅԱՆՔԱՊԵՏԱՐԱՆ
Պայմանագիր N ԿՄՀՔ-ՄԱԽԾՁԲ-26/44

Նախագծանախահաշվային փաստաթղթերի կազմման խորհրդատվական ծառայություններ

Հրազդան համայնքի թվով 21 բազմաբնակարան շենքերի բակերի կոյուղատար համակարգի խողովակների և դիտահորերի փոխարինման, ինչպես նաև գլխավոր կոյուղատար համակարգին միացման աշխատանքներ

Աշխատանքային նախագիծ

ՆԳԻ	Ա.Միքայելյան	
Նախագծեց	Դ.Վարդանյան	
Ստուգեց	Վ.Ղազարյան	

N241 շենքի նախագծվող կոյուղագծի իրավիճակի հատակագիծ,Մ1:500

Բաժին ԶԱՑ

Թերթ	Թերթեր
9	25

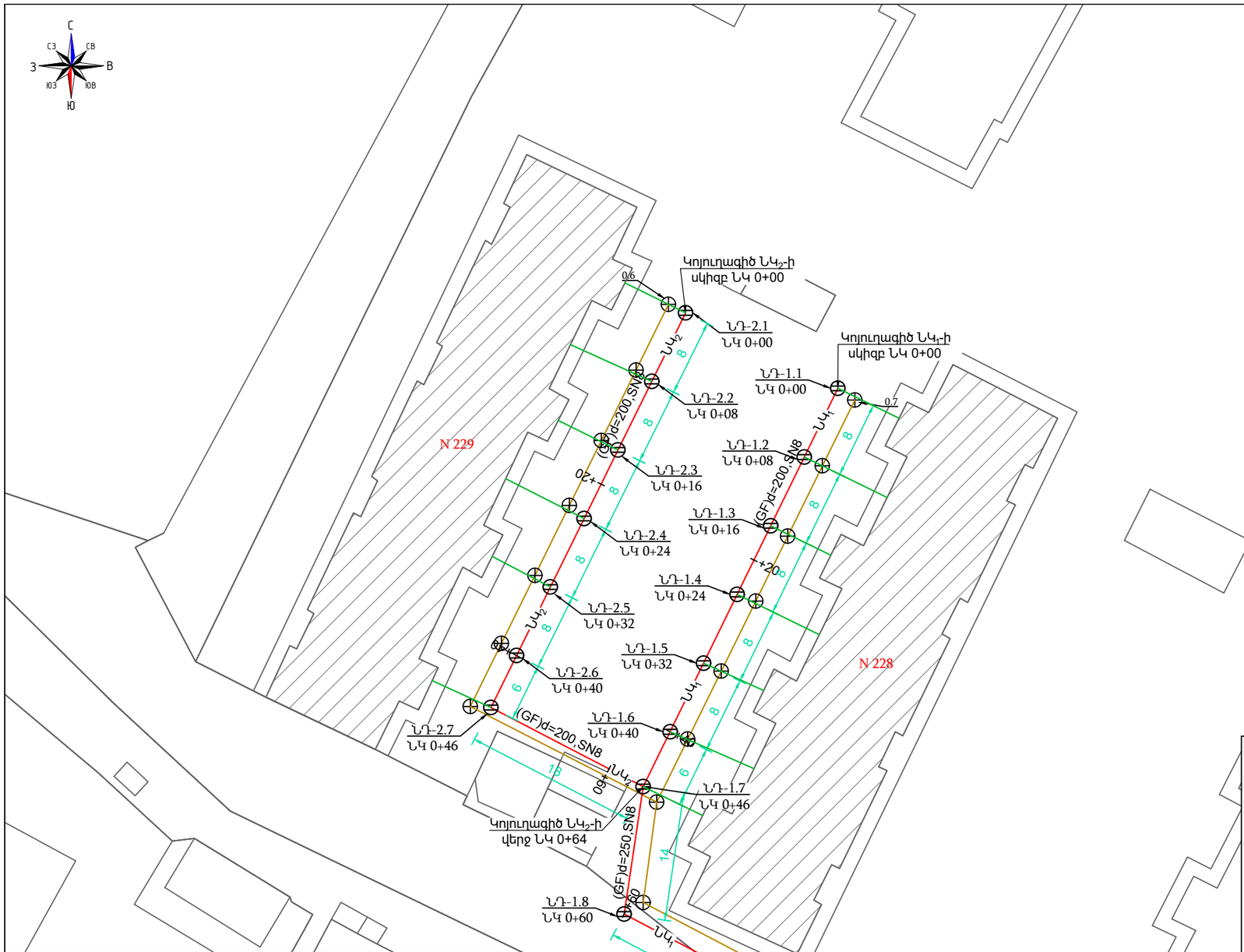

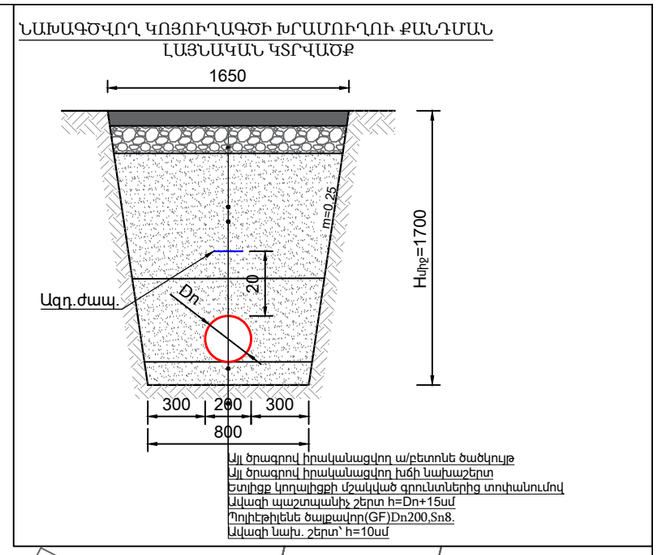

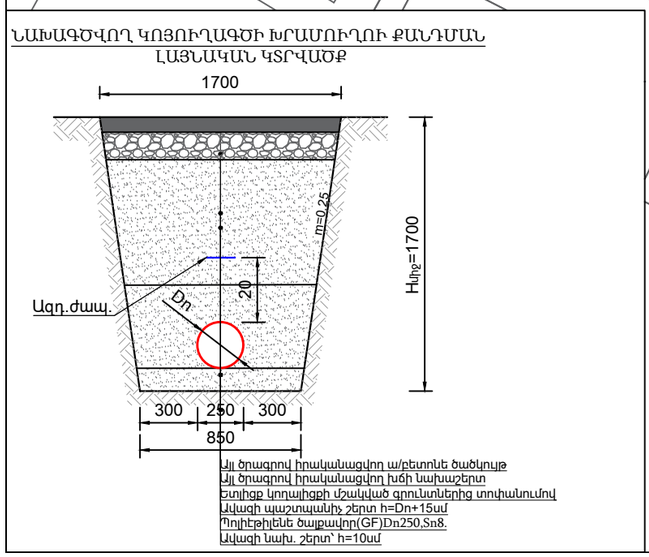

ԾԱՆՈԹՈՒԹՅՈՒՆ

1. Վերակառուցման աշխատանքները սկսելուց առաջ ևս մեկ անգամ ստուգել դիատահորերի խորությունները:
2. Դիտահորերի աջ կամ ձախ տեղաշարժերը համաձայնեցնել պատվիրատուի հետ:
3. Բոլոր ելքագծերը նախատեսված են շենքի արտաքին պատից և տրամագծերը կազմում են 150մմ

ՆԱԽԱԳԾՎՈՂ ԿՈՅՈՒՂԱԳԾԵՐԻ ՄԱՍՆԱԳԻՐ

N ը/կ	Անվանումը	Չափման միավոր	Քանակը	Ծանոթություն
	N228, N229 շենք			
1	Պոլիէթիլենե ծալքավոր(GF) խողովակ d=250,SN8	մ	50.0	կոյուղագիծ
	Պոլիէթիլենե ծալքավոր(GF) խողովակ d=200,SN8	մ	110.0	կոյուղագիծ
2	Պոլիէթիլենե ծալքավոր(GF) խողովակ d=150,SN8	մ	140.0	ելքագիծ
3	Հավաքովի դիտահոր,D=1.0մ,H=փոփ.	հատ	16	

ՊԱՅՄԱՆԱԿԱՆ ՆՇԱՆՆԵՐ

- Գոյություն ունեցող կոյուղագիծ
- Շահագործումից դուրս բերվող կոյուղագիծ
- ՆԿn — Նախագծվող կոյուղագիծ
- Նախագծվող ելքագիծ
- Նախագծվող կոյուղու դիտահոր

«ՍՈՒՄԱՐԿՅԱՆ ՊԱՅՄԱՆՆԵՐԻ ԳՈՐԾԱՐԱՆ» ՍՊԸ
«Պ

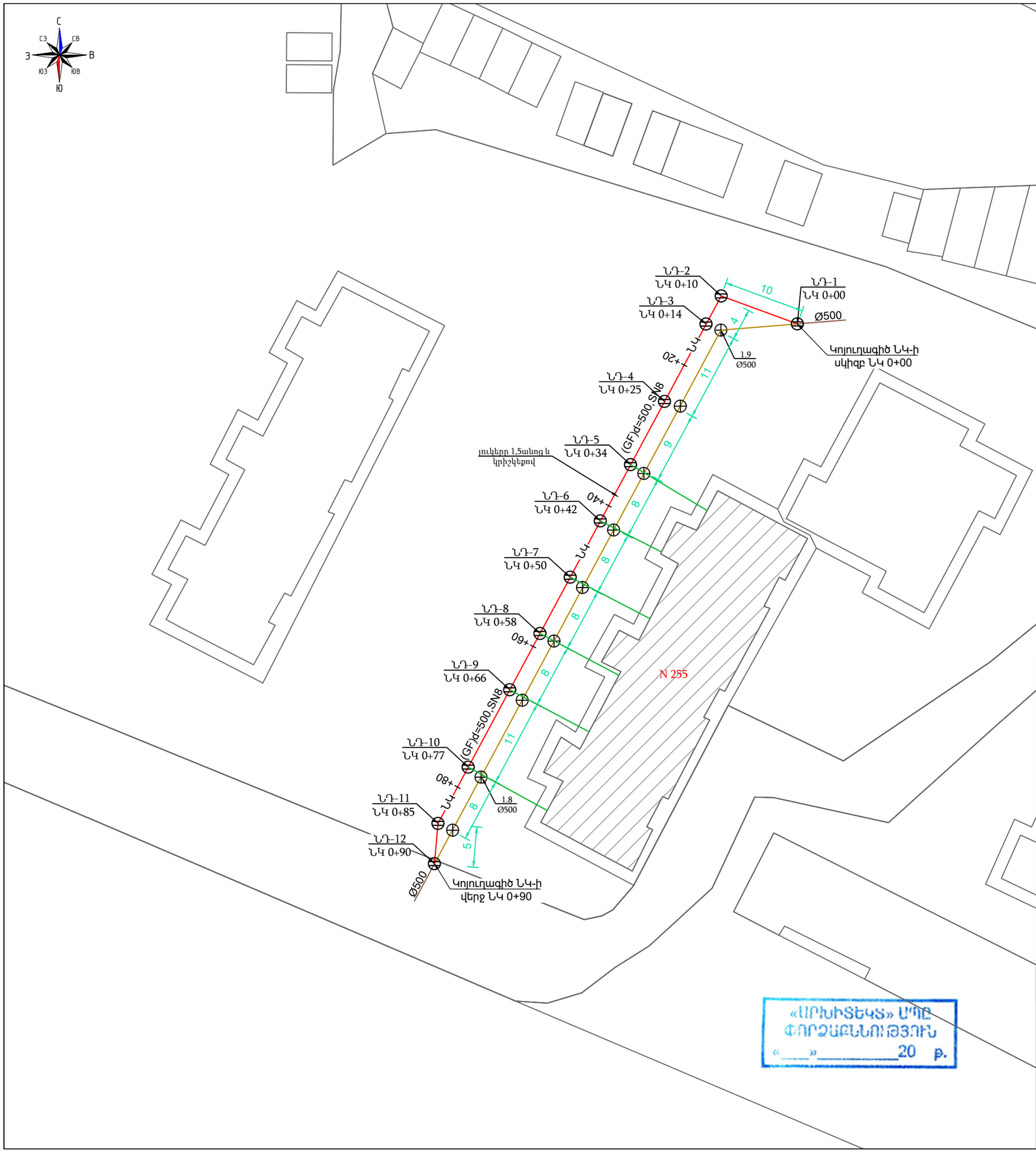
Հ
ՀՀ
Հ
ՀԱ
Հ
ՀԱ
Հ
ՀԱ

ՆԱԽԱԳԾՎՈՂ ԿՈՅՈՒՂԱԳԾԻ ԽՐԱՄՈՒՂՈՒ ՔԱՆԴՄԱՆ ԼԱՅՆԱԿԱՆ ԿՏՐՎԱԾՔ

Այլ ծրագրով իրականացվող ա/բետոնե ծածկույթ
Այլ ծրագրով իրականացվող խճի նախաշերտ
ետլիցք կողայիցքի մշակված գրունտներից տոփանումով
Ավազի պաշտպանիչ շերտ h=Dn+15սմ
Պոլիէթիլենե ծալքավոր(GF)Dn200,Sn8.
Ավազի նախ. շերտ՝ h=10սմ

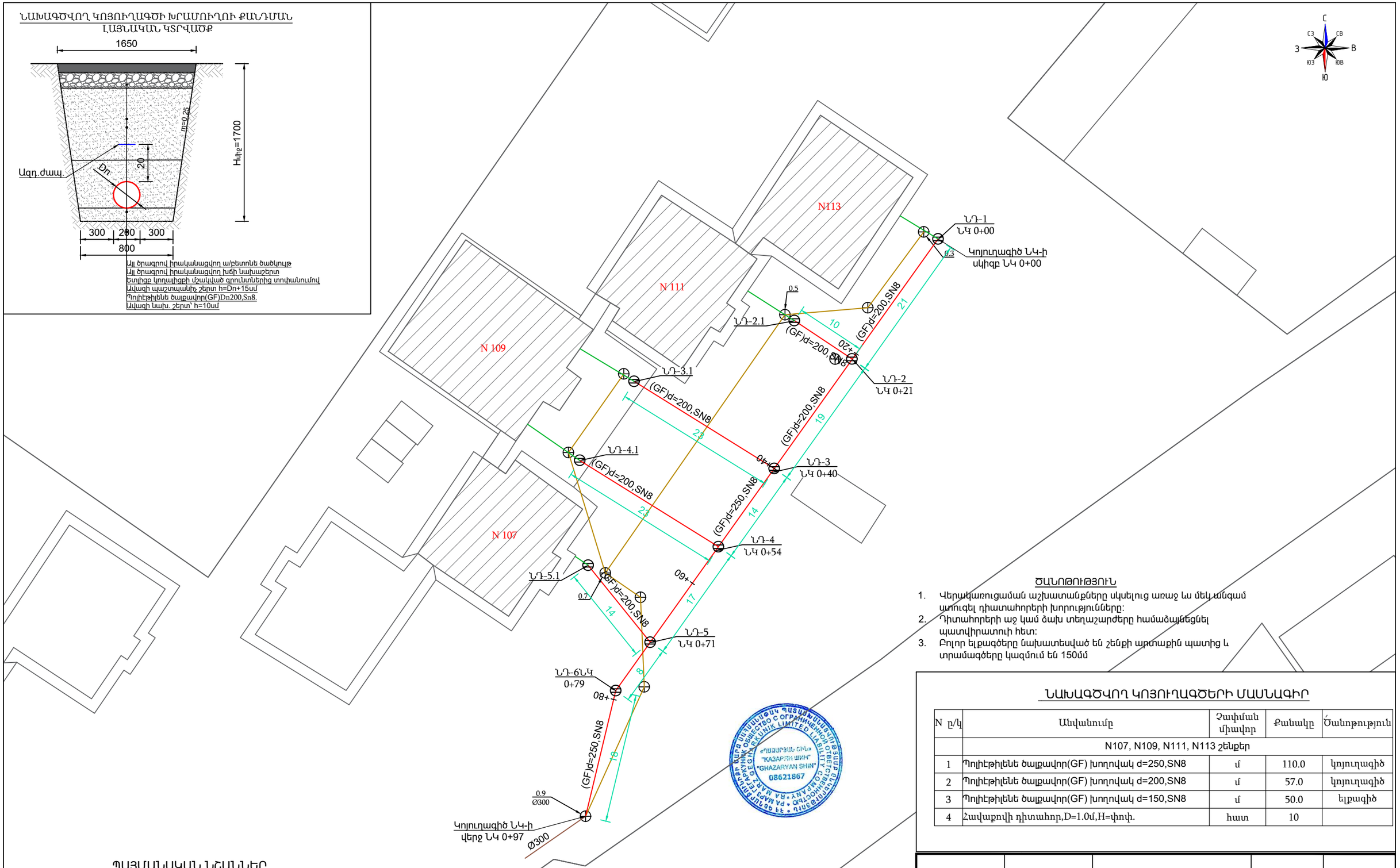
N113
N 111
N 109
N 107
ՆԴ-1
ՆԿ 0+00
Կոյուղագիծ ՆԿ-ի սկիզբ ՆԿ 0+00
0.3
ՆԴ-2.1
0.5
(GF)d=200,SN8
10
21
+20
ՆԴ-2
ՆԿ 0+21
ՆԴ-3.1
(GF)d=200,SN8
23
19
ՆԴ-4.1
(GF)d=200,SN8
+40
ՆԴ-3
ՆԿ 0+40
(GF)d=250,SN8
24
14
ՆԴ-4
ՆԿ 0+54
ՆԴ-5.1
0.7
(GF)d=200,SN8
09+
17
14
ՆԴ-5
ՆԿ 0+71
ՆԴ-6ՆԿ
0+79
08+
8
(GF)d=250,SN8
18
0.9
Ø300
Կոյուղագիծ ՆԿ-ի վերջ ՆԿ 0+97
Ø300
C
CB
B
ՀԱ
ՀՄ
Ю
Ю
Ю

ՆԱԽԱԳԾՎՈՂ ԿՈՅՈՒՂԱԳԾԻ ԽՐԱՄՈՒՂՈՒ ՔԱՆԴՄԱՆ ԼԱՅՆԱԿԱՆ ԿՏՐՎԱԾՔ

Այլ ծրագրով իրականացվող ա/բետոնե ծածկույթ
Այլ ծրագրով իրականացվող խճի նախաշերտ
ետոլիցք կողայիցքի մշակված գրունտներից տոփանումով
Ավազի պաշտպանիչ շերտ h=Dn+15սմ
Պոլիէթիլենե ծալքավոր(GF)Dn200,Sn8.
Ավազի նախ. շերտ՝ h=10սմ

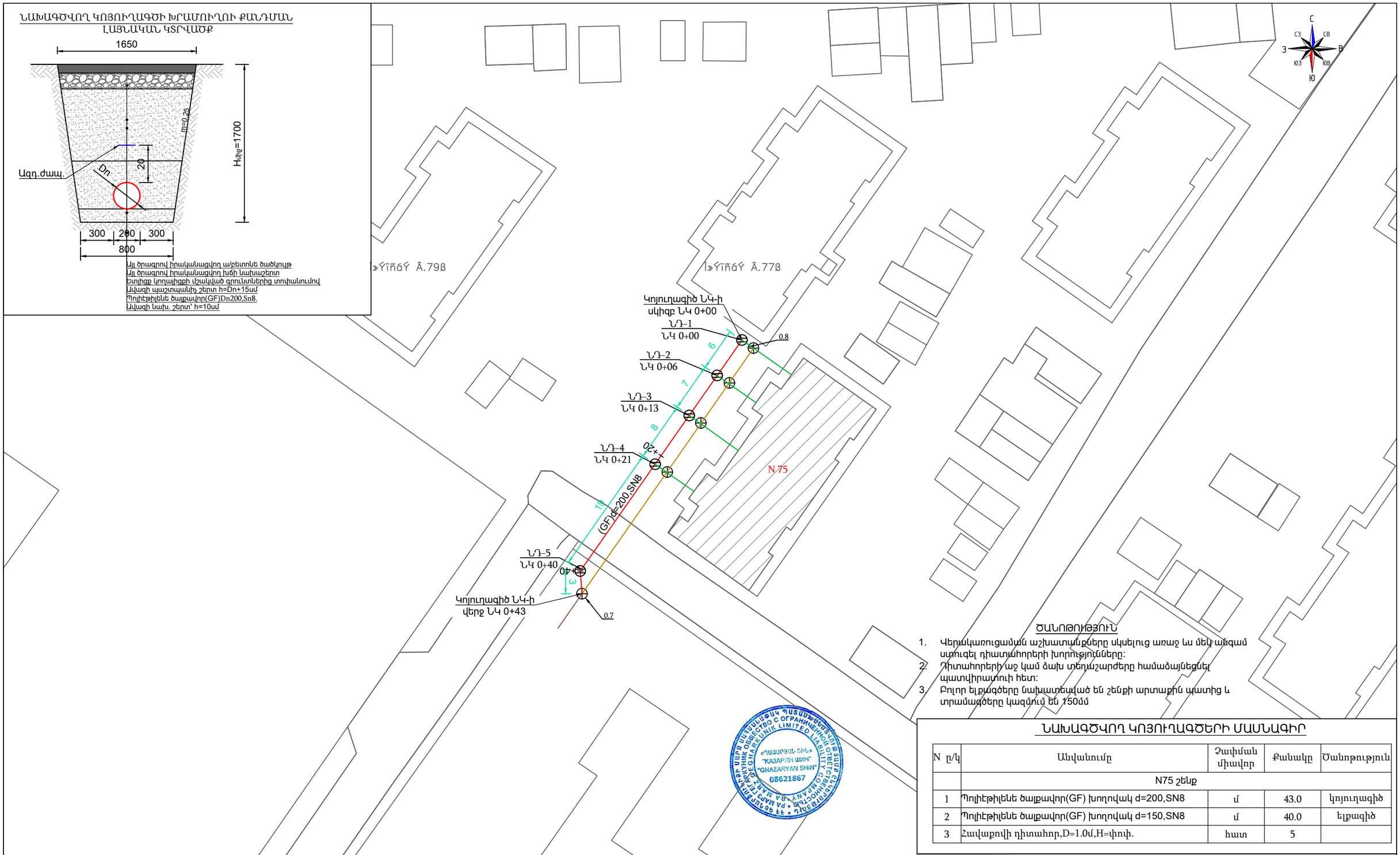
Կոյուղագիծ ՆԿ-ի սկիզբ ՆԿ 0+00
ՆԴ-1
ՆԿ 0+00
0.8
ՆԴ-2
ՆԿ 0+06
ՆԴ-3
ՆԿ 0+13
ՆԴ-4
ՆԿ 0+21
ՆԴ-5
ՆԿ 0+40
Կոյուղագիծ ՆԿ-ի վերջ ՆԿ 0+43
0.7
(GF)d-200,SN8
N 75
6
7
8
19
3
C
Հ
Ա
Ի
Ն
Ա
Ն
Ա
Ն
Ա

ՆԱԽԱԳԾՎՈՂ ԿՈՅՈՒՂԱԳԾԻ ԽՐԱՄՈՒՂՈՒ ՔԱՆԴՄԱՆ ԼԱՅՆԱԿԱՆ ԿՏՐՎԱԾՔ

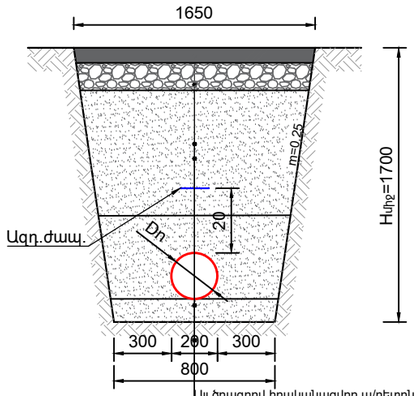

Այլ ծրագրով իրականացվող ա/բետոնե ծածկույթ
Այլ ծրագրով իրականացվող խճի նախաշերտ
ետլիցք կողայիցքի մշակված գրունտներից տոփանումով
Ավազի պաշտպանիչ շերտ h=Dn+15սմ
Պոլիէթիլենե ծալքավոր(GF)Dn200,Sn8.
Ավազի նախ. շերտ՝ h=10սմ

ՊԱՅՄԱՆԱԿԱՆ ՆՇԱՆՆԵՐ

- Գոյություն ունեցող կոյուղագիծ
- Շահագործումից դուրս բերվող կոյուղագիծ
- ՆԿn Նախագծվող կոյուղագիծ
- Նախագծվող ելքագիծ
- Նախագծվող կոյուղու դիտահոր

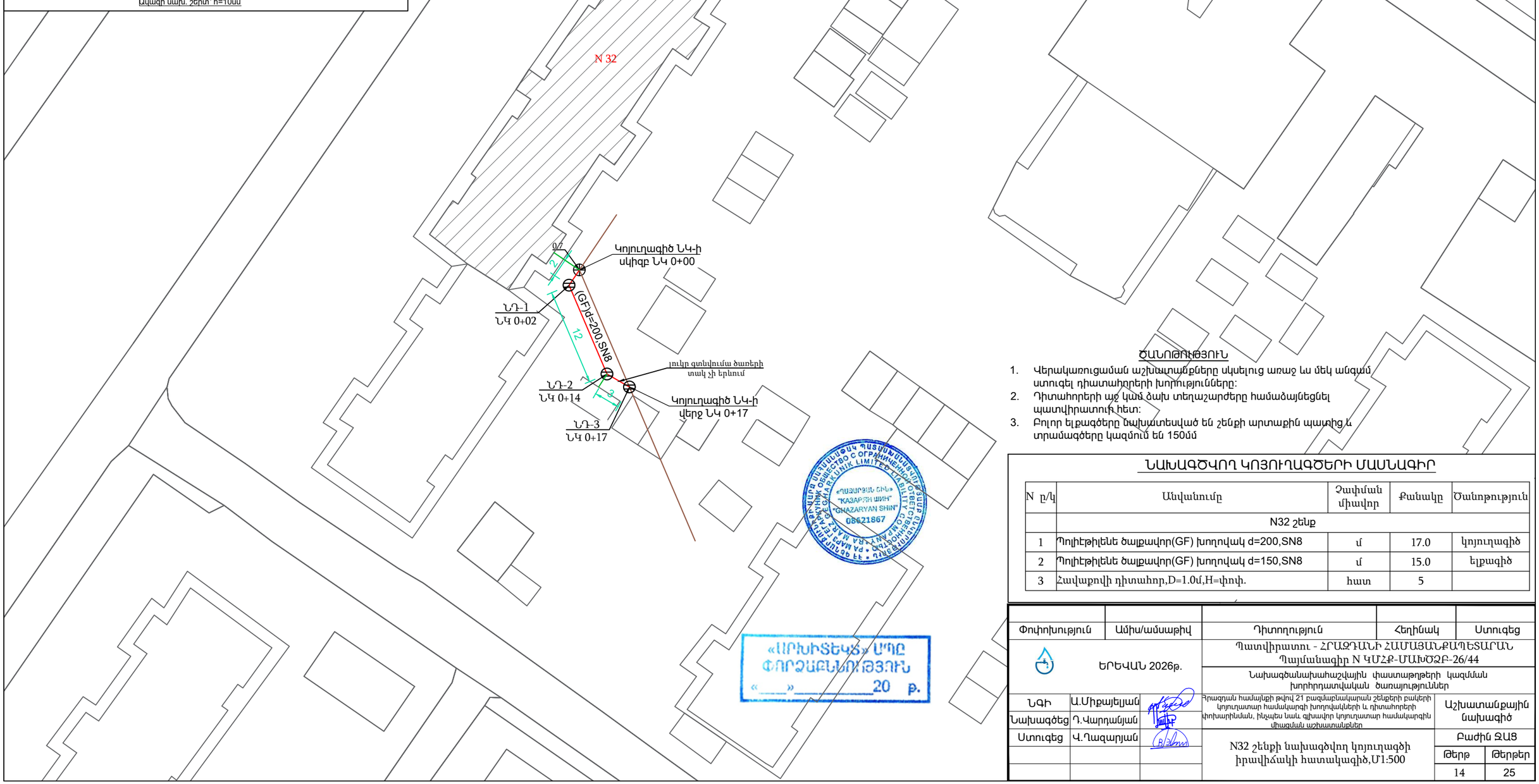

ԾԱՆՈԹՈՒԹՅՈՒՆ

1. Վերակառուցման աշխատանքները սկսելուց առաջ ևս մեկ անգամ ստուգել դիտահորերի խորությունները:
2. Դիտահորերի աջ կամ ձախ տեղաշարժերը համաձայնեցնել պատվիրատուի հետ:
3. Բոլոր ելքագծերը նախատեսված են շենքի արտաքին պատից և տրամագծերը կազմում են 150մմ

ՆԱԽԱԳԾՎՈՂ ԿՈՅՈՒՂԱԳԾԵՐԻ ՄԱՍՆԱԳԻՐ

N ը/կ	Անվանումը	Չափման միավոր	Քանակը	Ծանոթություն
	N32 շենք			
1	Պոլիէթիլենե ծալքավոր(GF) խողովակ d=200,SN8	մ	17.0	կոյուղագիծ
2	Պոլիէթիլենե ծալքավոր(GF) խողովակ d=150,SN8	մ	15.0	ելքագիծ
3	Հավաքովի դիտահոր,D=1.0մ,H=փոփ.	հատ	5	

«ԱՐԽԻՏԵԿՏ» ՍՊԸ
ՓՈՐՁԱԲԱՆՈՒԹՅՈՒՆ
«____»_____20 թ.

Փոփոխություն	Ամիս/ամսաթիվ	Դիտողություն	Հեղինակ	Ստուգեց

ԵՐԵՎԱՆ 2026թ.

Պատվիրատու - ՀՐԱԶԴԱՆԻ ՀԱՄԱՅԱՆՔԱՊԵՏԱՐԱՆ
Պայմանագիր N ԿՄՀՔ-ՄԱԽԾՁԲ-26/44

Նախագծանախահաշվային փաստաթղթերի կազմման խորհրդատվական ծառայություններ

ՆԳԻ	Ա.Միքայելյան	
Նախագծեց	Դ.Վարդանյան	
Ստուգեց	Կ.Ղազարյան	

Հրազդան համայնքի թվով 21 բազմաբնակարան շենքերի բակերի կոյուղատար համակարգի խողովակների և դիտահորերի փոխարինման, ինչպես նաև գլխավոր կոյուղատար համակարգին միացման աշխատանքներ

N32 շենքի նախագծվող կոյուղագծի իրավիճակի հատակագիծ,Մ1:500

Աշխատանքային նախագիծ

Բաժին ԶԱՑ

Թերթ	Թերթեր
14	25

ՆԱԽԱԳԾՎՈՂ ԿՈՅՈՒՂԱԳԾԵՐԻ ՄԱՍՆԱԳԻՐ

N p/կ	Անվանումը	Չափման միավոր	Քանակը	Ծանոթություն
	N86, N88 շենքեր			
1	Պոլիէթիլենե ծալքավոր(GF) խողովակ d=250,SN8	մ	19.0	կոյուղագիծ
2	Պոլիէթիլենե ծալքավոր(GF) խողովակ d=200,SN8	մ	120.0	կոյուղագիծ
4	Հավաքովի դիտահոր,D=1.0մ,H=փոփ.	հատ	8	

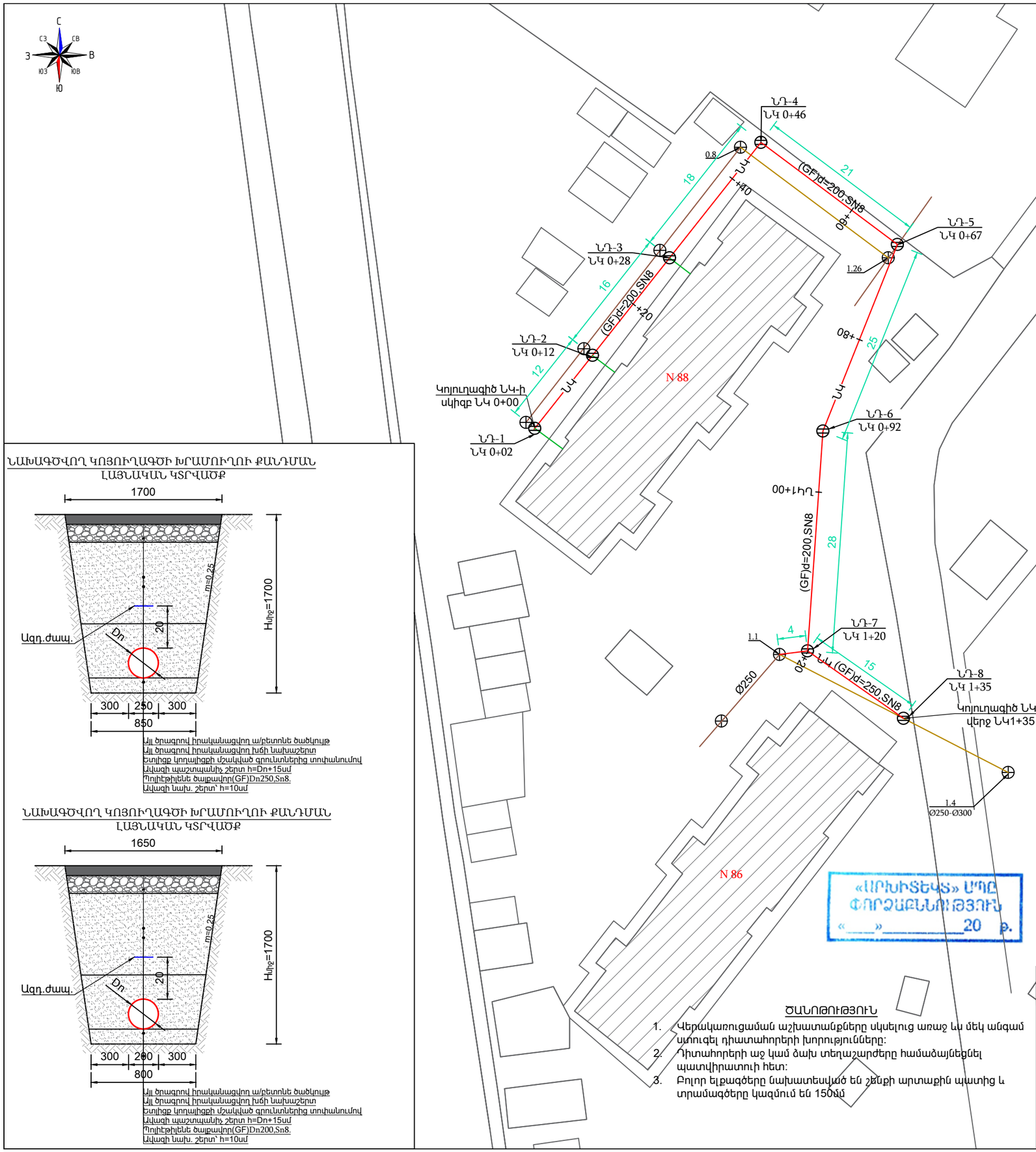

ՆԱԽԱԳԾՎՈՂ ԿՈՅՈՒՂԱԳԾԻ ԽՐԱՄՈՒՂՈՒ ՔԱՆԴՄԱՆ ԼԱՅՆԱԿԱՆ ԿՏՐՎԱԾՔ

Այլ ծրագրով իրականացվող ա/բետոնե ծածկույթ
Այլ ծրագրով իրականացվող խճի նախաշերտ
ետլիցք կողայիցքի մշակված գրունտներից տոփանումով
Ավազի պաշտպանիչ շերտ h=Dn+15սմ
Պոլիէթիլենե ծալքավոր(GF)Dn250,Sn8.
Ավազի նախ. շերտ՝ h=10սմ

ՆԱԽԱԳԾՎՈՂ ԿՈՅՈՒՂԱԳԾԻ ԽՐԱՄՈՒՂՈՒ ՔԱՆԴՄԱՆ ԼԱՅՆԱԿԱՆ ԿՏՐՎԱԾՔ

Այլ ծրագրով իրականացվող ա/բետոնե ծածկույթ
Այլ ծրագրով իրականացվող խճի նախաշերտ
ետլիցք կողայիցքի մշակված գրունտներից տոփանումով
Ավազի պաշտպանիչ շերտ h=Dn+15սմ
Պոլիէթիլենե ծալքավոր(GF)Dn200,Sn8.
Ավազի նախ. շերտ՝ h=10սմ

ՊԱՅՄԱՆԱԿԱՆ ՆՇԱՆՆԵՐ

- Գոյություն ունեցող կոյուղագիծ
- Շահագործումից դուրս բերվող կոյուղագիծ
- ՆԿn — Նախագծվող կոյուղագիծ
- Նախագծվող ելքագիծ
- Նախագծվող կոյուղու դիտահոր

ԾԱՆՈԹՈՒԹՅՈՒՆ

1. Վերակառուցման աշխատանքները սկսելուց առաջ կա մեկ անգամ ստուգել դիտահորերի խորությունները:
2. Դիտահորերի աջ կամ ձախ տեղաշարժերը համաձայնեցնել պատվիրատուի հետ:
3. Բոլոր ելքագծերը նախատեսված են շենքի արտաքին պատից և տրամագծերը կազմում են 150մմ

«ԱՐԽԻՏԵԿՏ» ԱՊԸ
ՓՈՐՁԱԲՆՈՒԹՅՈՒՆ
«____»_____20 թ.

Փոփոխություն	Ամիս/ամսաթիվ	Դիտողություն	Հեղինակ	Ստուգեց
		ԵՐԵՎԱՆ 2026թ.		
		Պատվիրատու - ՀՐԱԶԴԱՆԻ ՀԱՄԱՅԱՆՔԱՊԵՏԱՐԱՆ Պայմանագիր N ԿՄՀՔ-ՄԱԽՇՁԲ-26/44		
		Նախագծանախահաշվային փաստաթղթերի կազմման խորհրդատվական ծառայություններ		
ՆԳԻ	Ա.Միքայելյան	Հրազդան համայնքի թվով 21 բազմաբնակարան շենքերի բակերի կոյուղատար համակարգի խողովակների և դիտահորերի փոխարինման, ինչպես նաև գլխավոր կոյուղատար համակարգին միացման աշխատանքներ		Աշխատանքային նախագիծ
Նախագծեց	Դ.Վարդանյան			
Ստուգեց	Կ.Ղազարյան	N86 և N88 շենքերի նախագծվող կոյուղագծի իրավիճակի հատակագիծ,Մ1:500	Բաժին ԶԱՑ	
			Թերթ	Թերթեր
			15	25

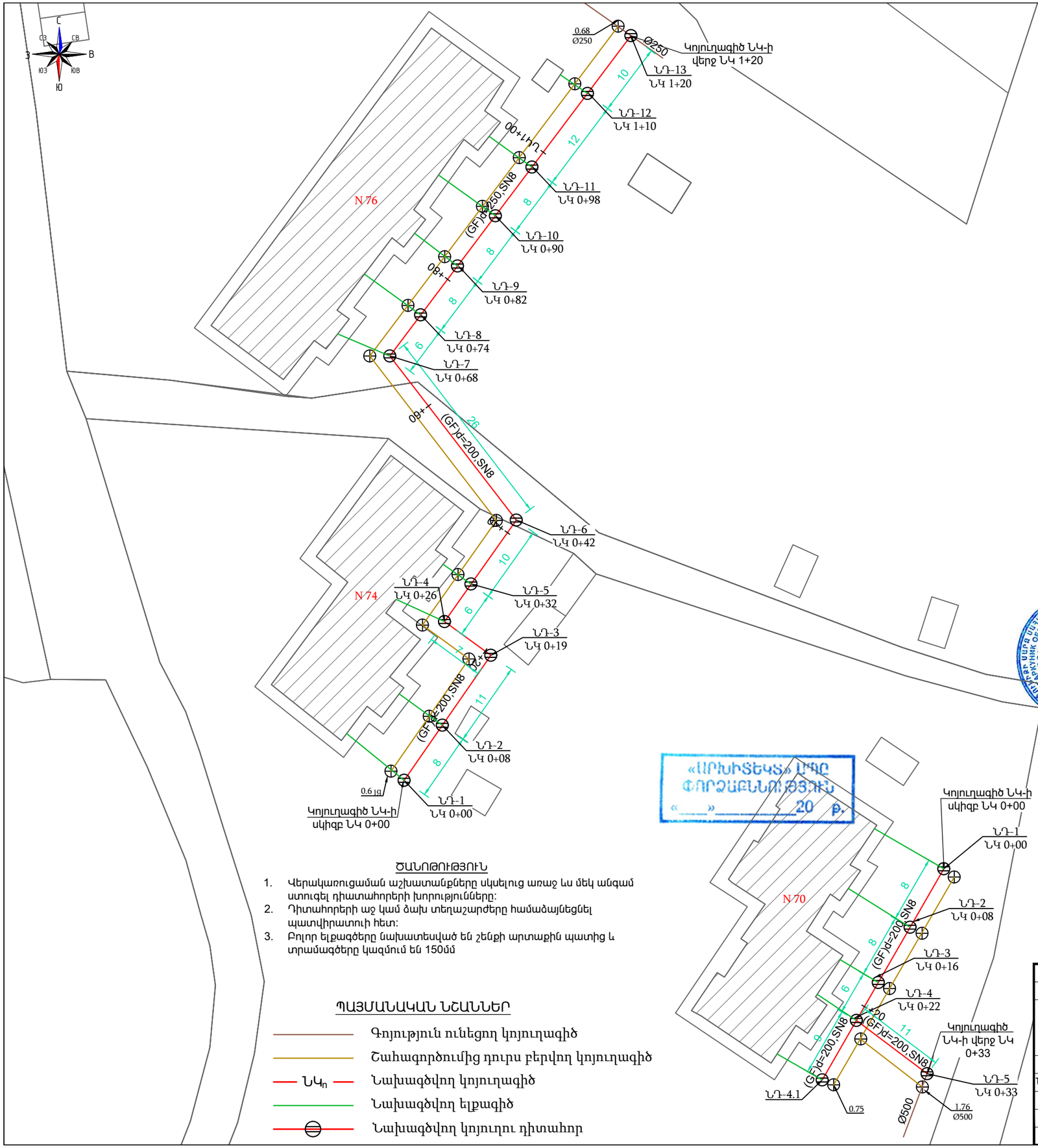

ՆԱԽԱԳԾՎՈՂ ԿՈՅՈՒՂԱԳԾԵՐԻ ՄԱՍՆԱԳԻՐ

N ը/կ	Անվանումը	Չափման միավոր	Քանակը	Ծանոթություն
	N74, N76 շենք			
1	Պոլիէթիլենե ծալքավոր(GF) խողովակ d=250,SN8	մ	52.0	կոյուղագիծ
2	Պոլիէթիլենե ծալքավոր(GF) խողովակ d=200,SN8	մ	68.0	կոյուղագիծ
2	Պոլիէթիլենե ծալքավոր(GF) խողովակ d=150,SN8	մ	100.0	ելքագիծ
3	Հավաքովի դիտահոր,D=1.0մ,H=փոփ.	հատ	13	
	N70 շենք			
1	Պոլիէթիլենե ծալքավոր(GF) խողովակ d=200,SN8	մ	42.0	կոյուղագիծ
2	Պոլիէթիլենե ծալքավոր(GF) խողովակ d=150,SN8	մ	50.0	ելքագիծ
3	Հավաքովի դիտահոր,D=1.0մ,H=փոփ.	հատ	6	

ՆԱԽԱԳԾՎՈՂ ԿՈՅՈՒՂԱԳԾԻ ԽՐԱՄՈՒՂՈՒ ՔԱՆԴՄԱՆ ԼԱՅՆԱԿԱՆ ԿՏՐՎԱԾՔ

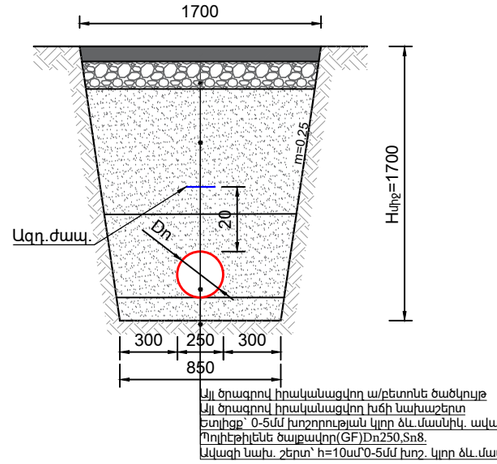

ՆԱԽԱԳԾՎՈՂ ԿՈՅՈՒՂԱԳԾԻ ԽՐԱՄՈՒՂՈՒ ՔԱՆԴՄԱՆ ԼԱՅՆԱԿԱՆ ԿՏՐՎԱԾՔ

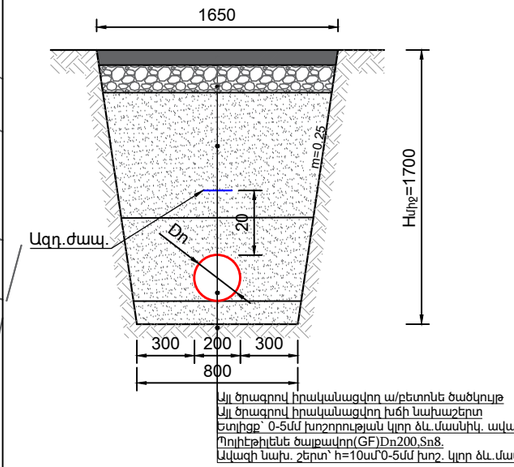

ԾԱՆՈԹՈՒԹՅՈՒՆ

1. Վերակառուցման աշխատանքները սկսելուց առաջ ևս մեկ անգամ ստուգել դիտահորերի խորությունները:
2. Դիտահորերի աջ կամ ձախ տեղաշարժերը համաձայնեցնել պատվիրատուի հետ:
3. Բոլոր ելքագծերը նախատեսված են շենքի արտաքին պատից և տրամագծերը կազմում են 150մմ

ՊԱՅՄԱՆԱԿԱՆ ՆՇԱՆՆԵՐ

- Գոյություն ունեցող կոյուղագիծ
- Շահագործումից դուրս բերվող կոյուղագիծ
- ՆԿn — Նախագծվող կոյուղագիծ
- Նախագծվող ելքագիծ
- Նախագծվող կոյուղու դիտահոր

«ԱՐԽԻՏԵԿՏ» ԼՄԴ
ՓՈՐՁԱԲԵՆՈՒԹՅՈՒՆ
«____»_____20 թ.

Փոփոխություն	Ամիս/ամսաթիվ	Դիտողություն	Հեղինակ	Ստուգեց

ԵՐԵՎԱՆ 2026թ.

Պատվիրատու - ՀՐԱԶԴԱՆԻ ՀԱՄԱՅԱՆՔԱՊԵՏԱՐԱՆ
Պայմանագիր N ԿՄՀՔ-ՄԱԽԾՁԲ-26/44

Նախագծանախահաշվային փաստաթղթերի կազմման խորհրդատվական ծառայություններ

ՆԳԻ	Ա.Միքայելյան	
Նախագծեց	Դ.Վարդանյան	
Ստուգեց	Վ.Ղազարյան	

Հրազդան համայնքի թվով 21 բազմաբնակարան շենքերի բակերի կոյուղատար համակարգի խողովակների և դիտահորերի փոխարինման, ինչպես նաև գլխավոր կոյուղատար համակարգին միացման աշխատանքներ

N70, N74 և N76 շենքերի նախագծվող կոյուղագծի իրավիճակի հատակագիծ,Մ1:500

Աշխատանքային նախագիծ

Բաժին ԶԱՑ	
Թերթ	Թերթեր
16	25

ՆԱԽԱԳԾՎՈՂ ԿՈՅՈՒՂԱԳԾԻ ԽՐԱՄՈՒՂՈՒ ՔԱՆԴՄԱՆ ԼԱՅՆԱԿԱՆ ԿՏՐՎԱԾՔ

Այլ ծրագրով իրականացվող ա/բետոնե ծածկույթ
Այլ ծրագրով իրականացվող խճի նախաշերտ
ետլիցք կողայիցքի մշակված գրունտներից տոփանումով
Ավազի պաշտպանիչ շերտ h=Dn+15սմ
Պոլիէթիլենե ծալքավոր(GF)Dn200,Sn8.
Ավազի նախ. շերտ՝ h=10սմ

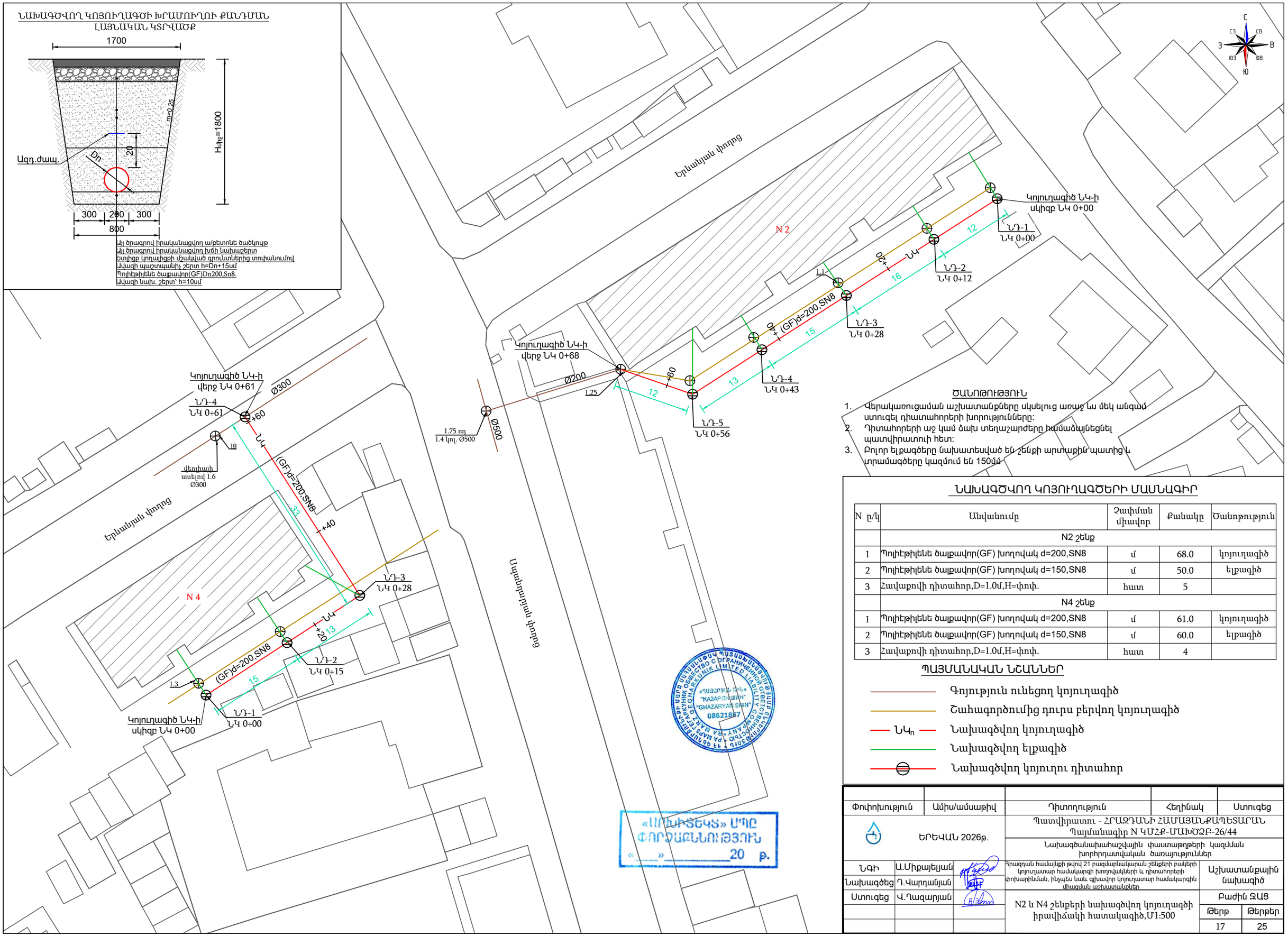

ԾԱՆՈԹՈՒԹՅՈՒՆ

1. Վերակառուցման աշխատանքները սկսելուց առաջ ևս մեկ անգամ ստուգել դիտահորերի խորությունները:
2. Դիտահորերի աջ կամ ձախ տեղաշարժերը համաձայնեցնել պատվիրատուի հետ:
3. Բոլոր ելքագծերը նախատեսված են շենքի արտաքին պատից և տրամագծերը կազմում են 150մմ

ՆԱԽԱԳԾՎՈՂ ԿՈՅՈՒՂԱԳԾԵՐԻ ՄԱՍՆԱԳԻՐ

N ը/կ	Անվանումը	Չափման միավոր	Քանակը	Ծանոթություն
	N2 շենք			
1	Պոլիէթիլենե ծալքավոր(GF) խողովակ d=200,SN8	մ	68.0	կոյուղագիծ
2	Պոլիէթիլենե ծալքավոր(GF) խողովակ d=150,SN8	մ	50.0	ելքագիծ
3	Հավաքովի դիտահոր,D=1.0մ,H=փոփ.	հատ	5	
	N4 շենք			
1	Պոլիէթիլենե ծալքավոր(GF) խողովակ d=200,SN8	մ	61.0	կոյուղագիծ
2	Պոլիէթիլենե ծալքավոր(GF) խողովակ d=150,SN8	մ	60.0	ելքագիծ
3	Հավաքովի դիտահոր,D=1.0մ,H=փոփ.	հատ	4	

ՊԱՅՄԱՆԱԿԱՆ ՆՇԱՆՆԵՐ

- Գոյություն ունեցող կոյուղագիծ
- Շահագործումից դուրս բերվող կոյուղագիծ
- ՆԿn — Նախագծվող կոյուղագիծ
- Նախագծվող ելքագիծ
- Նախագծվող կոյուղու դիտահոր

«ԱՄԱՍՏԵԿՍ» ՍՊԸ ՓՈՐՁԱԲԵՆՈՒԹՅՈՒՆ
«____»_____20 թ.

Փոփոխություն	Ամիս/ամսաթիվ		Դիտողություն	Հեղինակ	Ստուգեց
ԵՐԵՎԱՆ 2026թ.			Պատվիրատու - ՀՐԱԶԴԱՆԻ ՀԱՄԱՅԱՆՔԱՊԵՏԱՐԱՆ Պայմանագիր N ԿՄՀՔ-ՄԱԽՇՁԲ-26/44		
			Նախագծանախահաշվային փաստաթղթերի կազմման խորհրդատվական ծառայություններ		
ՆԳԻ	Ա.Միքայելյան		Հրազդան համայնքի թվով 21 բազմաբնակարան շենքերի բակերի կոյուղատար համակարգի խողովակների և դիտահորերի փոխարինման, ինչպես նաև գլխավոր կոյուղատար համակարգին միացման աշխատանքներ	Աշխատանքային նախագիծ	
Նախագծեց	Դ.Վարդանյան				
Ստուգեց	Վ.Ղազարյան		N2 և N4 շենքերի նախագծվող կոյուղագծի իրավիճակի հատակագիծ,Մ1:500	Բաժին ԶԱՑ	
				Թերթ	Թերթեր
				17	25

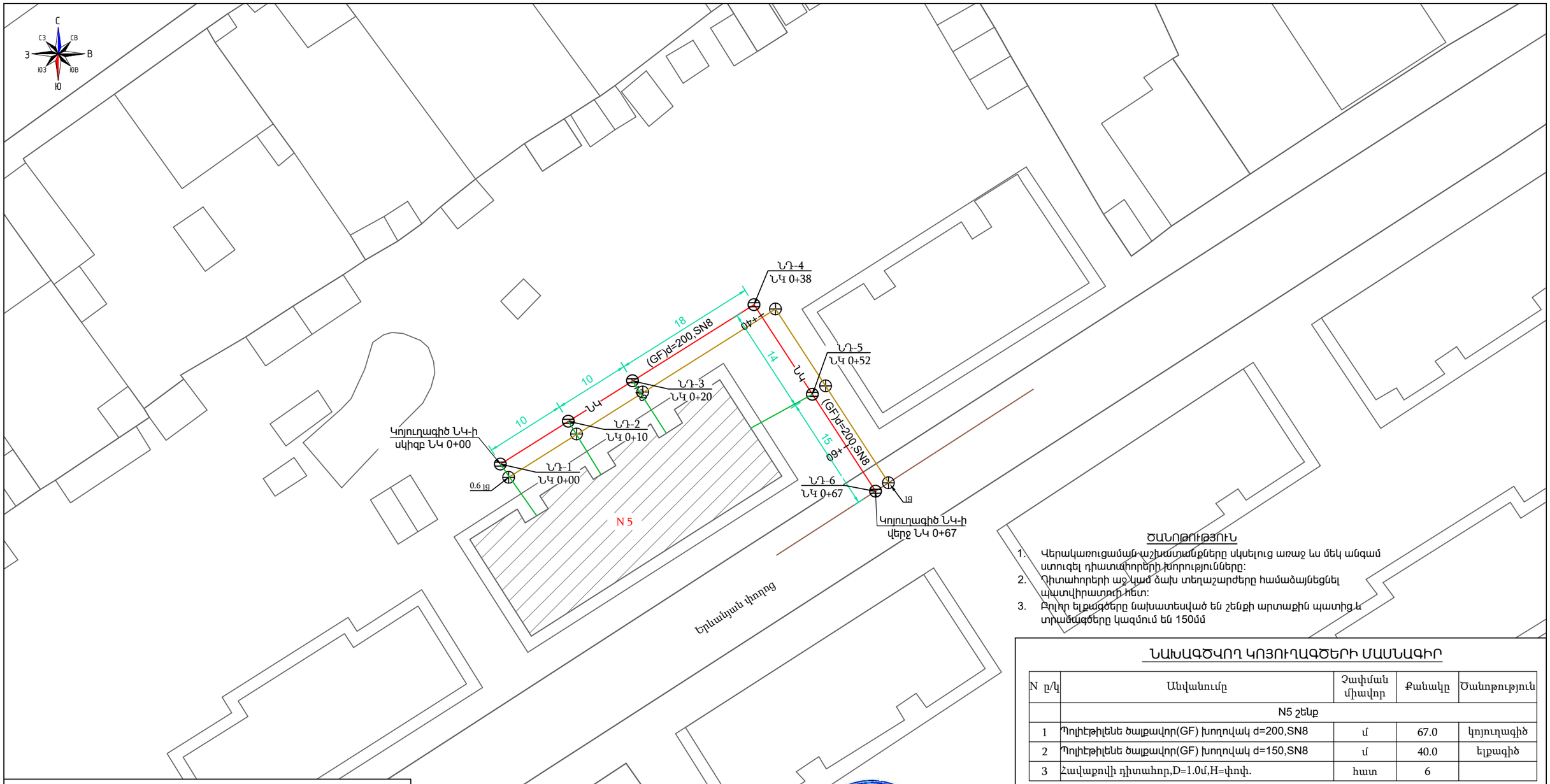

ՆԱԽԱԳԾՎՈՂ ԿՈՅՈՒՂԱԳԾԻ ԽՐԱՄՈՒՂՈՒ ՔԱՆԴՄԱՆ ԼԱՅՆԱԿԱՆ ԿՏՐՎԱԾՔ

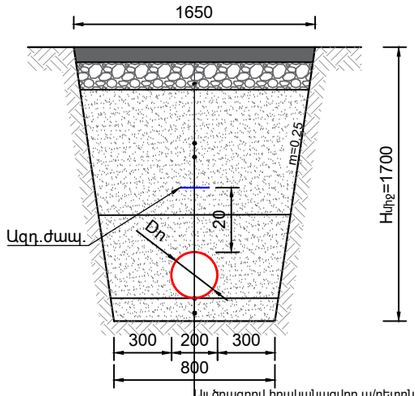

Այլ ծրագրով իրականացվող ա/բետոնե ծածկույթ
Այլ ծրագրով իրականացվող խճի նախաշերտ
Եստիցք կողայիցքի մշակված գրունտներից տոփանումով
Ավազի պաշտպանիչ շերտ h=Dn+15սմ
Պոլիէթիլենե ծալքավոր(GF)Dn200,Sn8.
Ավազի նախ. շերտ՝ h=10սմ

ԾԱՆՈԹՈՒԹՅՈՒՆ

1. Վերակառուցման աշխատանքները սկսելուց առաջ ևս մեկ անգամ ստուգել դիտահորերի խորությունները:
2. Դիտահորերի աջ կամ ձախ տեղաշարժերը համաձայնեցնել պատվիրատուի հետ:
3. Բոլոր ելքագծերը նախատեսված են շենքի արտաքին պատից և տրամագծերը կազմում են 150մմ

ՆԱԽԱԳԾՎՈՂ ԿՈՅՈՒՂԱԳԾԵՐԻ ՄԱՍՆԱԳԻՐ

N ը/կ	Անվանումը	Չափման միավոր	Քանակը	Ծանոթություն
	N5 շենք			
1	Պոլիէթիլենե ծալքավոր(GF) խողովակ d=200,SN8	մ	67.0	կոյուղագիծ
2	Պոլիէթիլենե ծալքավոր(GF) խողովակ d=150,SN8	մ	40.0	ելքագիծ
3	Հավաքովի դիտահոր,D=1.0մ,H=փոփ.	հատ	6	

ՊԱՅՄԱՆԱԿԱՆ ՆՇԱՆՆԵՐ

- Գոյություն ունեցող կոյուղագիծ
- Շահագործումից դուրս բերվող կոյուղագիծ
- ՆԿn — Նախագծվող կոյուղագիծ
- Նախագծվող ելքագիծ
- Նախագծվող կոյուղու դիտահոր

«ՍԱՐԳԱՅԱՆ ՇԻՆ» ՍՊԸ
"KAZARYAN SHIN" LLC
08621867

«ԱՐԽԻՏԵԿՏ» ՍՊԸ
ՓՈՐՁԱԲՆՈՒԹՅՈՒՆ
«____»_____20 թ.

Փոփոխություն	Ամիս/ամսաթիվ	Դիտողություն	Հեղինակ	Ստուգեց

ԵՐԵՎԱՆ 2026թ.

Պատվիրատու - ՀՐԱԶԴԱՆԻ ՀԱՄԱՅԱՆՔԱՊԵՏԱՐԱՆ
Պայմանագիր N ԿՄՀՔ-ՄԱԽԾՁԲ-26/44

Նախագծանախահաշվային փաստաթղթերի կազմման խորհրդատվական ծառայություններ

ՆԳՀ	Ա.Միքայելյան	
Նախագծեց	Դ.Վարդանյան	
Ստուգեց	Վ.Ղազարյան	

Հրազդան համայնքի թվով 21 բազմաբնակարան շենքերի բակերի կոյուղատար համակարգի խողովակների և դիտահորերի փոխարինման, ինչպես նաև գլխավոր կոյուղատար համակարգին միացման աշխատանքներ

N5 շենքի նախագծվող կոյուղագծի իրավիճակի հատակագիծ,Մ1:500

Աշխատանքային նախագիծ

Բաժին ԶԱՑ

Թերթ	Թերթեր
18	25

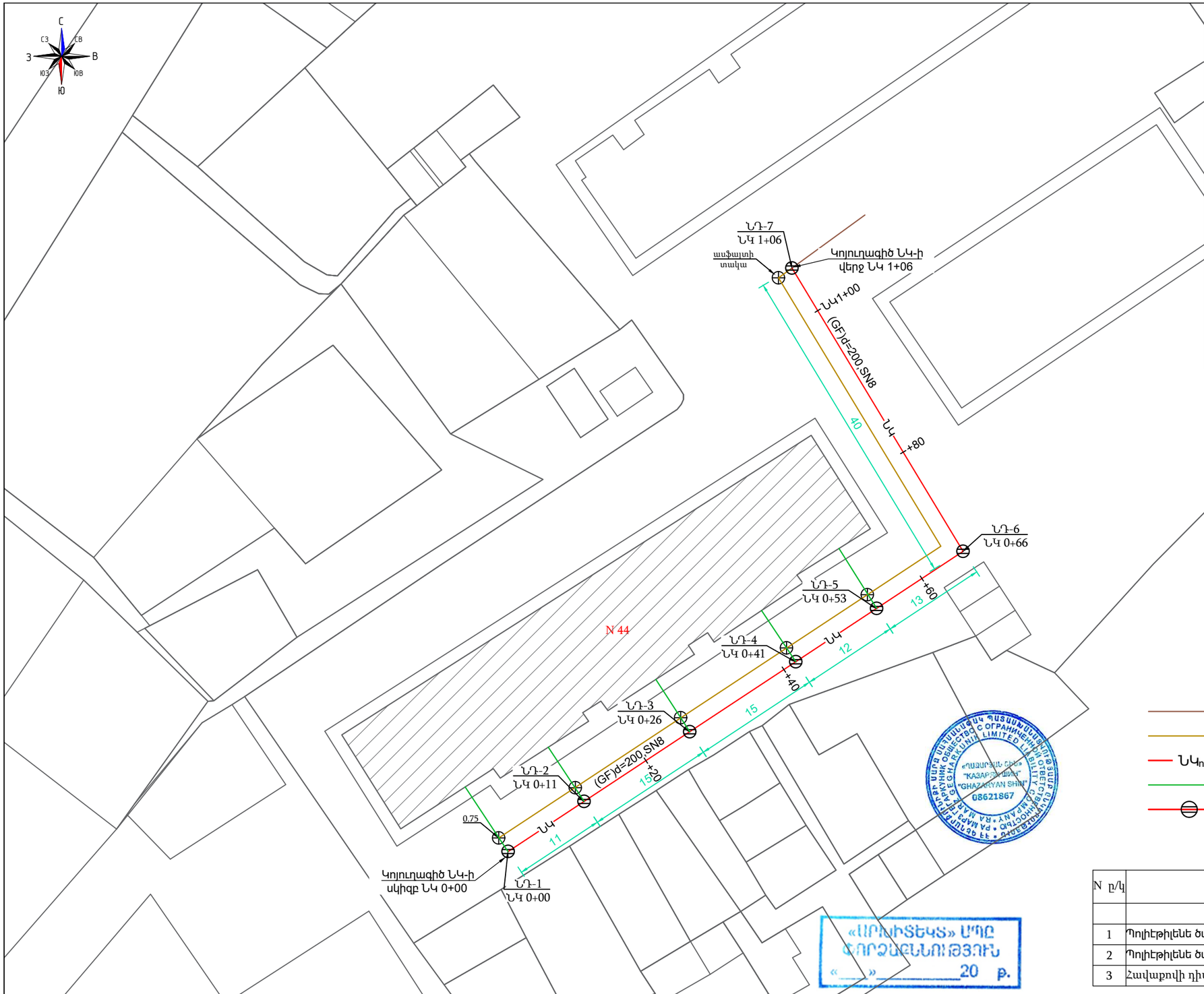
Հ
ՀՀ
Հ
ՀԱ
Ա
ԱՀ
Հ
ՀՀ
Հ
ՀՀ
Հ
Հ

ՀԱՏԱԿԱԳԻԾ Մ 1:25

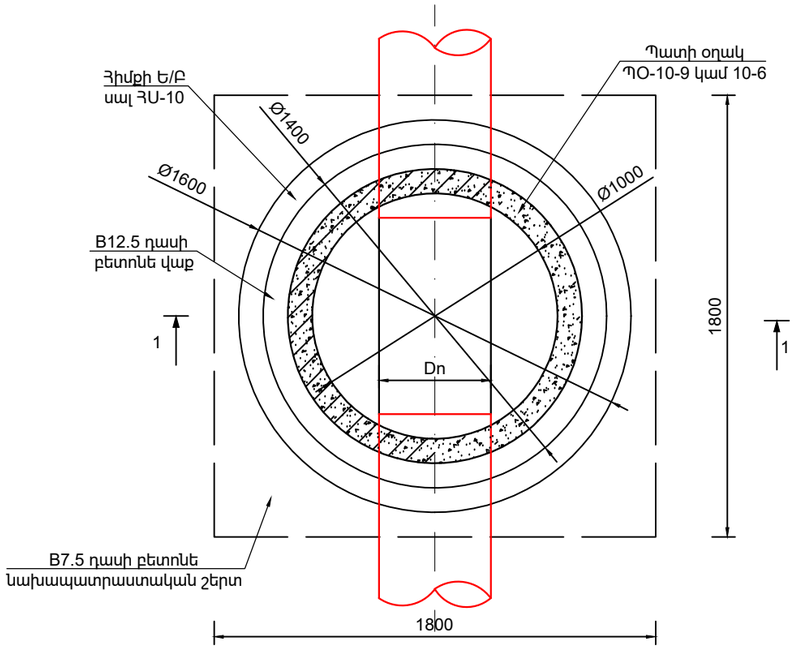

ՀԱՆԳՈՒՅՑ 1

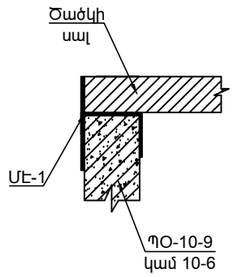

ՀԱՆԳՈՒՅՑ 2

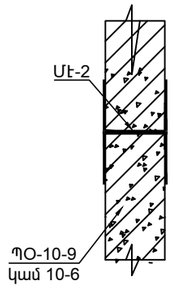

ՄԵՏԱՂԱԿԱՆ ԷԼԵՄԵՆՏ ՄԷ-1

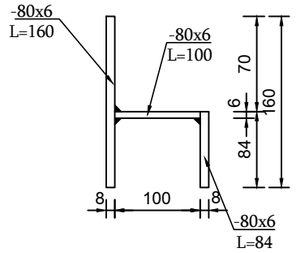

ՄԵՏԱՂԱԿԱՆ ԷԼԵՄԵՆՏ ՄԷ-2

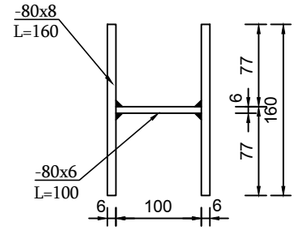

ՄԷ-3

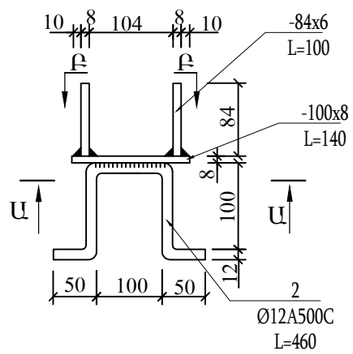

Ա-Ա

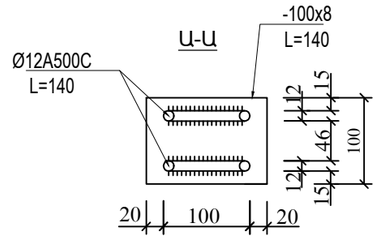

Բ-Բ

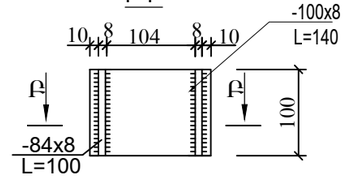

ՄԱՍՆԱԳԻՐ

N	ԱՆՎԱՆՈՒՄԸ	ՔԱՆԱԿԸ	ՉԱՓՄԱՆ ՄԻԱՎՈՐԸ	ԾԱՎԱԼԸ	ԾԱՆՈԹՈՒԹՅՈՒՆ
1	B7.5 դասի նախապատրաստական շերտ	-	մ^3	0.324	-
2	Հիմքի Ե/Բ սալ ՀՍ-10	1	մ^3	0.2	Կլոր,480կգ
3	B12.5 դասի բետոնե վաք	-	մ^3	-	Համաձայն նախագծի
4	Պատի Ե/Բ օղակ ՊՕ-10-9	1	մ^3	0.311	Կլոր,746կգ
5	Պատի Ե/Բ օղակ ՊՕ-10-6	1	մ^3	0.207	Կլոր,497կգ
6	Ծածկի ե/բ սալ ԾՍ-10	1	մ^3	0.186	Կլոր,446կգ
7	Թուջե մտոց	1	կգ	60.0	ԳՈՍՏ3634-99
8	Մետաղական էլեմենտ Մէ-1	1	կգ	1.72	Մեկ հանգույցում 4 հատ
9	Մետաղական էլեմենտ Մէ-2	1	կգ	2.1	Մեկ հանգույցում 4 հատ
10	Մետաղական էլեմենտ Մէ-3	1	կգ	2.76	Մեկ հանգույցում 4 հատ

ԿՏՐՎԱԾՔ 1-1 Մ 1:25

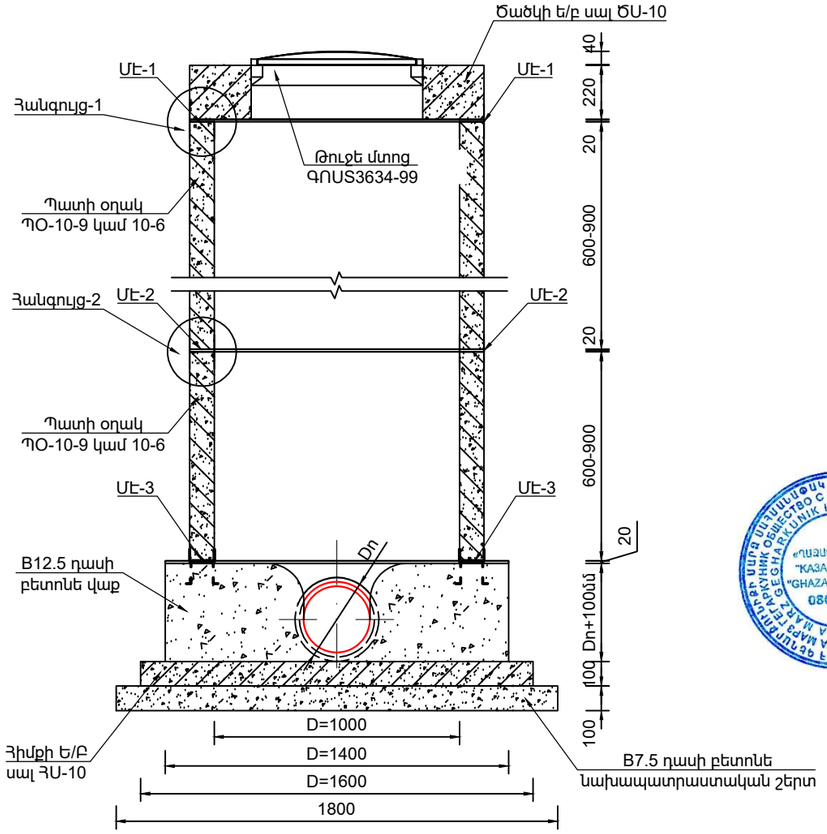

«ԼՈՒԽԻՏԵԿՏ» ՍՊԸ
ՓՈՐՁԱԲԵՆՈՒԹՅՈՒՆ
«____»_____20 թ.

ԾԱՆՈԹՈՒԹՅՈՒՆ

1. Պատի օղակները և ծածկի սալերը տեղադրվում են թարմ պատրաստված ցեմենտավազային շաղախի վրա:
2. Հորի բարձրությունը կարելի է կարգավորել պատի օղակի համապատասխան չափի կտրումով կամ բետոնե վաքի բարձրացման միջոցով:

Կոյուղատար ՆԿ-ի դիտահորերի սեյսմակայունության էլեմենտների մասնագիր												
	ՄԻԱՎՈՐՈՂ ԷԼԵՄԵՆՏ Մէ-1 (n հատ)				ՄԻԱՎՈՐՈՂ ԷԼԵՄԵՆՏ Մէ-2 (4 հատ)				ՄԻԱՎՈՐՈՂ ԷԼԵՄԵՆՏ Մէ-3 (4 հատ)			
ՆԴ-ո	-80x8 L=160	2	0.8	1.6	-100x8 L=140	1	0.88	0.88	-80x8 L=160	1	0.8	0.8
	-80x6 L=100	1	0.5	0.5	-84x8 L=100	2	0.53	1.06	-80x6 L=100	1	0.5	0.5
	-	-	-	-	Ø12 A500C, L=460	2	0.41	0.82	-80x8 L=84	1	0.42	0.42

Փոփոխություն	Ամիս/ամսաթիվ	Դիտողություն	Հեղինակ	Ստուգեց

ԵՐԵՎԱՆ 2026թ.

Պատվիրատու - ՀՐԱԶԴԱՆԻ ՀԱՄԱՅԱՆՔԱՊԵՏԱՐԱՆ
Պայմանագիր N ԿՄՀՔ-ՄԱԽԾՁԲ-26/44

Նախագծանախահաշվային փաստաթղթերի կազմման խորհրդատվական ծառայություններ

ՆԳԻ	Ա.Միքայելյան	
Նախագծեց	Դ.Վարդանյան	
Ստուգեց	Վ.Ղազարյան	

Հրազդան համայնքի թվով 21 բազմաբնակարան շենքերի բակերի կոյուղատար համակարգի խողովակների և դիտահորերի փոխարինման, ինչպես նաև գլխավոր կոյուղատար համակարգին միացման աշխատանքներ

Աշխատանքային նախագիծ

D=1.0մ չափերով ե/բ հորի շինարարական լուծումներ

Բաժին ՁԱՑ

Թերթ	Թերթեր
20	25

ՀԱՏԱԿԱԳԻԾ Մ 1:25

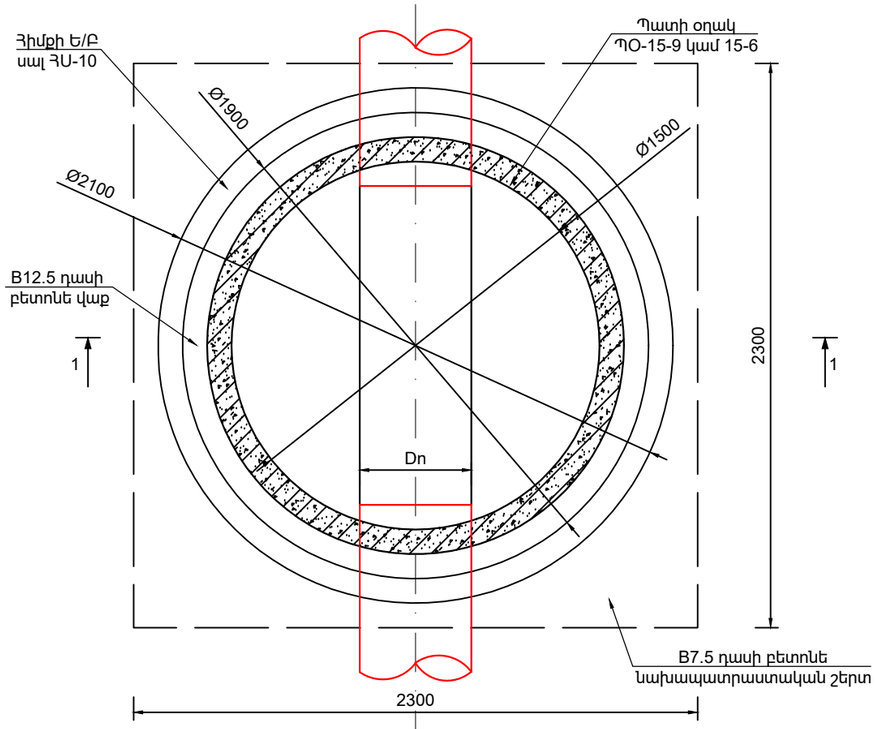

ՀԱՆԳՈՒՅՑ 1

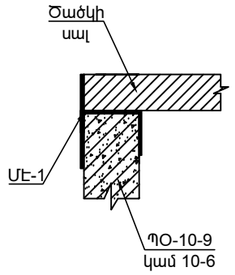

ՀԱՆԳՈՒՅՑ 2

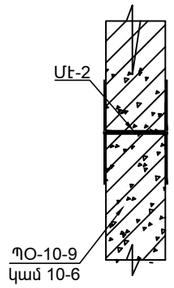

ՄԵՏԱՂԱԿԱՆ ԷԼԵՄԵՆՏ ՄԷ-1

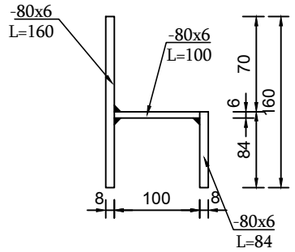

ՄԵՏԱՂԱԿԱՆ ԷԼԵՄԵՆՏ ՄԷ-2

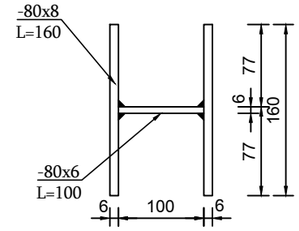

ՄԷ-3

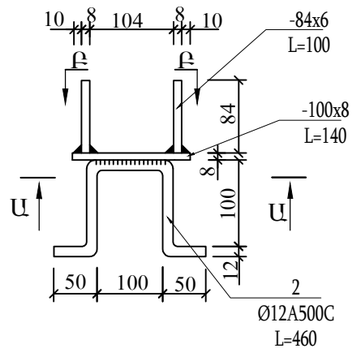

Ա-Ա

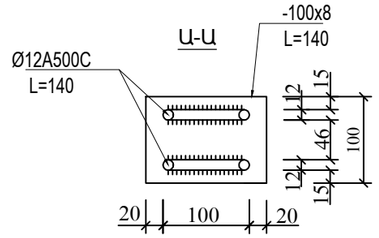

Բ-Բ

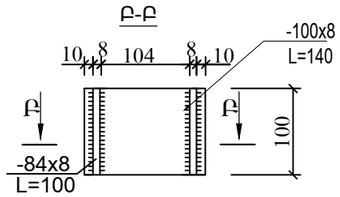

ԿՏՐՎԱԾՔ 1-1 Մ 1:25

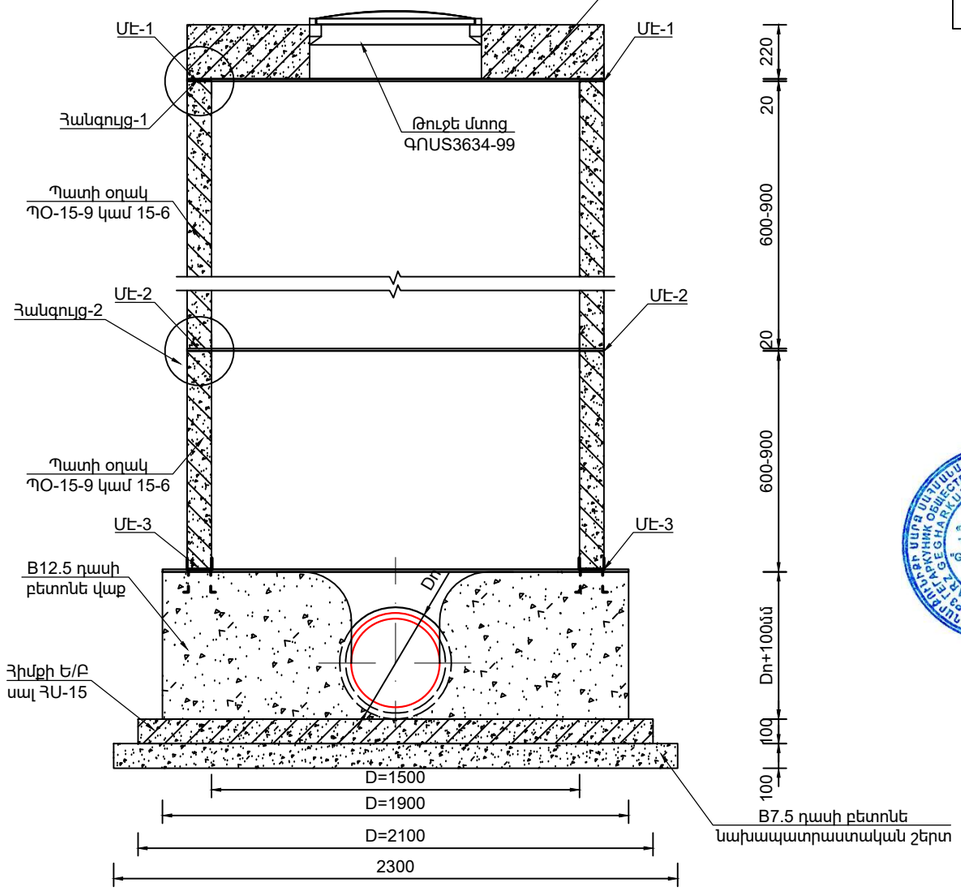

«ԱՐԽԻՏԵԿՏ» ՍՊԸ
ՓՈՐՁԱԲՆՈՒԹՅՈՒՆ
«____»_____20 թ.

ՄԱՍՆԱԳԻՐ

N	ԱՆՎԱՆՈՒՄԸ	ՔԱՆԱԿԸ	ՉԱՓՄԱՆ ՄԻԱՎՈՐԸ	ԾԱՎԱԼԸ	ԾԱՆՈԹՈՒԹՅՈՒՆ
1	B7.5 դասի նախապատրաստական շերտ	-	մ^3	0.529	-
2	Հիմքի Ե/Բ սալ ՀՍ-15	1	մ^3	0.346	Կլոր,830կգ
3	B12.5 դասի բետոնե վաք	-	մ^3	-	Համաձայն նախագծի
4	Պատի Ե/Բ օղակ ՊՕ-15-9	1	մ^3	0.452	Կլոր,1020կգ
5	Պատի Ե/Բ օղակ ՊՕ-15-6	1	մ^3	0.301	Կլոր,723կգ
6	Ծածկի ե/բ սալ ԾՍ-15	1	մ^3	0.436	Կլոր,1047կգ
7	Թուջե մտոց	1	կգ	60.0	ԳՈՍՏ3634-99
8	Մետաղական էլեմենտ Մէ-1	1	կգ	1.72	Մեկ հանգույցում 4 հատ
9	Մետաղական էլեմենտ Մէ-2	1	կգ	2.1	Մեկ հանգույցում 4 հատ
10	Մետաղական էլեմենտ Մէ-3	1	կգ	2.76	Մեկ հանգույցում 4 հատ

Կոյուղատար ՆԿ$_1$-ի դիտահորերի սեյսմակայունության էլեմենտների մասնագիր

	ՄԻԱՎՈՐՈՂ ԷԼԵՄԵՆՏ Մէ-1 (n հատ)				ՄԻԱՎՈՐՈՂ ԷԼԵՄԵՆՏ Մէ-2 (4 հատ)				ՄԻԱՎՈՐՈՂ ԷԼԵՄԵՆՏ Մէ-3 (4 հատ)			
ՆԴ-n	-80x8 L=160	2	0.8	1.6	-100x8 L=140	1	0.88	0.88	-80x8 L=160	1	0.8	0.8
	-80x6 L=100	1	0.5	0.5	-84x8 L=100	2	0.53	1.06	-80x6 L=100	1	0.5	0.5
	-	-	-	-	Ø12 A500C, L=460	2	0.41	0.82	-80x8 L=84	1	0.42	0.42

ԾԱՆՈԹՈՒԹՅՈՒՆ

1. Պատի օղակները և ծածկի սալերը տեղադրվում են թարմ պատրաստված ցեմենտավազային շաղախի վրա:
2. Հորի բարձրությունը կարելի է կարգավորել պատի օղակի համապատասխան չափի կտրումով կամ բետոնե վաքի բարձրացման միջոցով:

Փոփոխություն	Ամիս/ամսաթիվ	Դիտողություն	Հեղինակ	Ստուգեց

ԵՐԵՎԱՆ 2026թ.

Պատվիրատու - ՀՐԱԶԴԱՆԻ ՀԱՄԱՅԱՆՔԱՊԵՏԱՐԱՆ
Պայմանագիր N ԿՄՀՔ-ՄԱԽԾՁԲ-26/44

Նախագծանախահաշվային փաստաթղթերի կազմման խորհրդատվական ծառայություններ

Հրազդան համայնքի թվով 21 բազմաբնակարան շենքերի բակերի կոյուղատար համակարգի խողովակների և դիտահորերի փոխարինման, ինչպես նաև գլխավոր կոյուղատար համակարգին միացման աշխատանքներ

ՆԳՀ	Ա.Միքայելյան	
Նախագծեց	Դ.Վարդանյան	
Ստուգեց	Վ.Ղազարյան	

D=1.5մ չափերով ե/բ հորի շինարարական լուծումներ

Աշխատանքային նախագիծ

Բաժին ԶԱՑ

Թերթ	Թերթեր
21	25

N2 շենք

N4 շենք

N5 շենք

N22 շենք

N32 շենք

N44 շենք

N60 շենք

N70 շենք

«ԱՐԽԻՏԵԿՏ» ՍՊԸ
ՓՈՐՁԱԲԱՆՈՒԹՅՈՒՆ
«____»_____20 թ.

Փոփոխություն	Ամիս/ամսաթիվ	Դիտողություն	Հեղինակ	Ստուգեց
	ԵՐԵՎԱՆ 2026թ.	Պատվիրատու - ՀՐԱԶԴԱՆԻ ՀԱՄԱՅՆՔԱՊԵՏԱՐԱՆ Պայմանագիր N ԿՄՀՔ-ՄԱԽՇՁԲ-26/44		
		Նախագծանախահաշվային փաստաթղթերի կազմման խորհրդատվական ծառայություններ		
ՆԳՀ Ա.Միքայելյան		Հրազդան համայնքի թվով 21 բազմաբնակարան շենքերի բակերի կոյուղատար համակարգի խողովակների և դիտահորերի փոխարինման, ինչպես նաև գլխավոր կոյուղատար համակարգին միացման աշխատանքներ		Աշխատանքային նախագիծ
Նախագծեց Դ.Վարդանյան				
Ստուգեց Վ.Ղազարյան		Ֆոտոլուսանկարներ	Բաժին ԶԱՑ	
			Թերթ	Թերթեր
			22	25

N74 շենք

N75 շենք

N76 շենք

N82 շենք

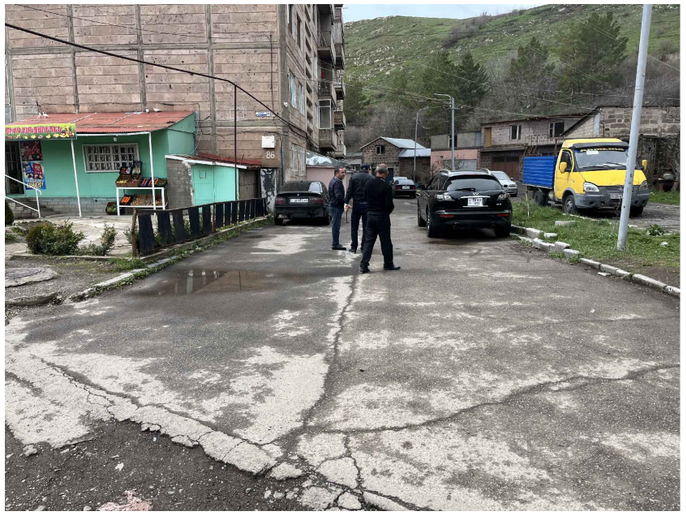

N86 շենք

N88 շենք

N105 շենք

N107, N109, N111, N113 շենքեր

«ԱՐԽԻՏԵԿՏ» ՍՊԸ
ՓՈՐՁԱԲՆՈՒԹՅՈՒՆ
«____» _____ 20 թ.

Փոփոխություն	Ամիս/ամսաթիվ	Դիտողություն	Հեղինակ	Ստուգեց

ԵՐԵՎԱՆ 2026թ.		Պատվիրատու - ՀՐԱԶԴԱՆԻ ՀԱՄԱՅՆՔԱՊԵՏԱՐԱՆ Պայմանագիր N ԿՄՀՔ-ՄԱԽՇՁԲ-26/44		
		Նախագծանախահաշվային փաստաթղթերի կազմման խորհրդատվական ծառայություններ		
ՆԳԻ	Ա.Միքայելյան	Հրազդան համայնքի թվով 21 բազմաբնակարան շենքերի բակերի կոյուղատար համակարգի խողովակների և դիտահորերի փոխարինման, ինչպես նաև գլխավոր կոյուղատար համակարգին միացման աշխատանքներ	Աշխատանքային նախագիծ	
Նախագծեց	Դ.Վարդանյան			
Ստուգեց	Վ.Ղազարյան	Ֆոտոլուսանկարներ	Բաժին ԶԱՑ	
			Թերթ	Թերթեր
			23	25

N210 շենք

N212 շենք

N218 շենք

N242 շենք

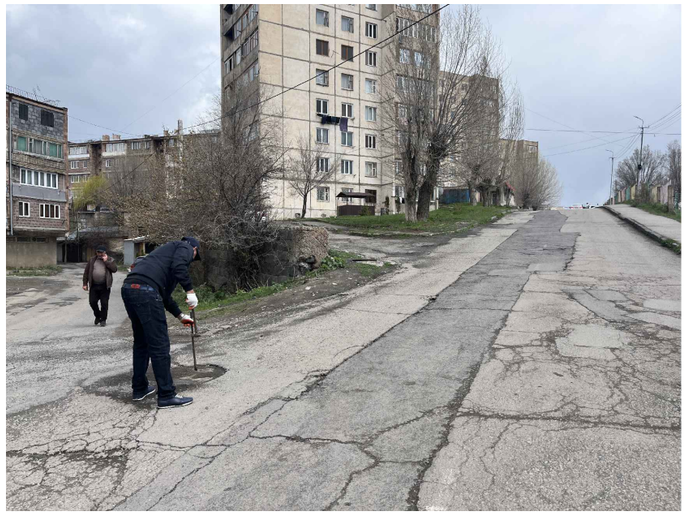

N241 շենք

N228 շենք

N229 շենք

N255 շենք

«ԼՈՐԽԻՏԵԿՏ» ՍՊԸ
ՓՈՐՁԱԲԵՆՈՒԹՅՈՒՆ
«____»_____20 թ.

ՀԱՅԱՍՏԱՆԻ ՊԱՏԱՍԽԱՆԱՏՈՒ ՍԱՀՄԱՆԱՓԱԿՈՒՄ ԸՆԿԵՐՈՒԹՅՈՒՆ • ՀԱՅԱՍՏԱՆԻ ՀԱՆՐԱՊԵՏՈՒԹՅՈՒՆ • ՀԱՅԱՍՏԱՆԻ ՀԱՆՐԱՊԵՏՈՒԹՅՈՒՆ
«ՂԱԶԱՐՅԱՆ ՇԻՆ»
"КАЗАРЯН ШИН"
"GHAZARYAN SHIN"
08621867

Փոփոխություն	Ամիս/ամսաթիվ	Դիտողություն	Հեղինակ	Ստուգեց
ԵՐԵՎԱՆ 2026թ.		Պատվիրատու - ՀՐԱԶԴԱՆԻ ՀԱՄԱՅԱՆՔԱՊԵՏԱՐԱՆ Պայմանագիր N ԿՄՀՔ-ՄԱԽՇՁԲ-26/44		
		Նախագծանախահաշվային փաստաթղթերի կազմման խորհրդատվական ծառայություններ		
ՆԳԻ	Ա.Միքայելյան	Հրազդան համայնքի թվով 21 բազմաբնակարան շենքերի բակերի կոյուղատար համակարգի խողովակների և դիտահորերի փոխարինման, ինչպես նաև գլխավոր կոյուղատար համակարգին միացման աշխատանքներ	Աշխատանքային նախագիծ	
Նախագծեց	Դ.Վարդանյան			
Ստուգեց	Կ.Ղազարյան	Ֆոտոլուսանկարներ	Բաժին ԶԱՑ	
			Թերթ	Թերթեր
			24	25

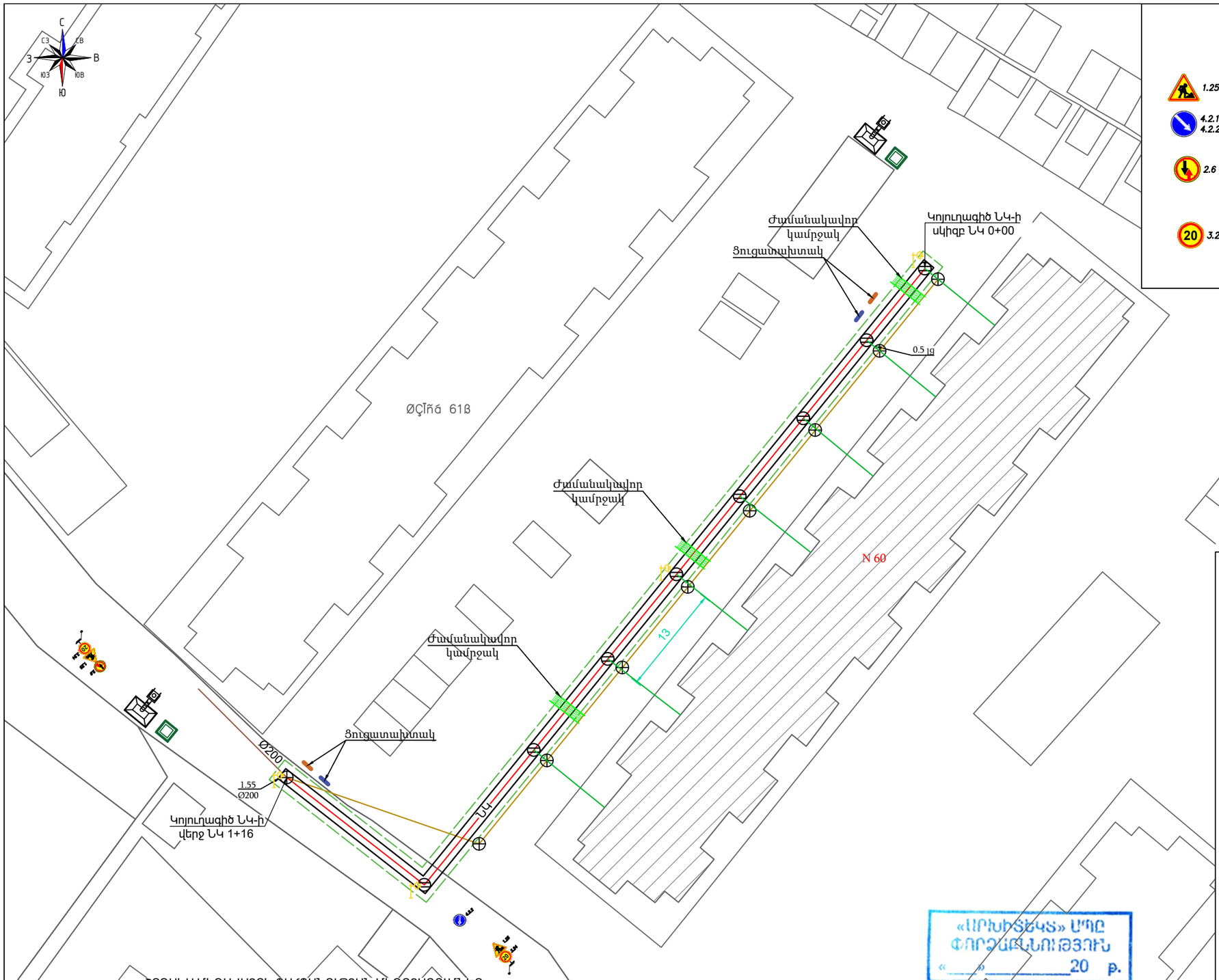

ՇՐՋԱԿԱ ՄԻՋԱՎԱՅՐԻ ՊԱՀՊԱՆՈՒԹՅԱՆ ՄԻՋՈՑԱՌՈՒՄՆԵՐ

Նախագծային լուծումների համապատասխանության համար պատասխանատվությունը կրում է այն շինարարական կազմակերպությունը, որը իրականացնում է այդ աշխատանքները: Աշխատանքների համար տրամադրված (ժամանակավոր օգտագործման համար) հողատարածքները շինարարությանավարտից հետո պետք է պարտադիր վերականգնվեն: Բոլոր անհրաժեշտ միջոցառումները կապված արտաքին միջավայրի պահպանության հետ, պետք է իրականացվեն Կապալառուի կողմից, համապատասխան կոմպետենտ մարմինների կողմից:Այդ միջոցառումները հետևյալն են՝ժամանակավոր օգտագործվող հանրային և մասնավոր հողատարածքների վերականգնում; նախազգուշացնող միջոցները, որոնք կապված են աղտոտման կանխարգելումը; ծառերի և բույսերի պաշտպանություն; չօգտագործվող և օգտագործվող նյութերի ճիշտ բաշխում; շինհրապարակների անհրաժեշտ մաքրում և սարքավորում; սանիտարական միջոցառումներ; վնասակար ազդեցությունների նվազեցում:

Շինարարական աշխատանքների ավարտից հետո անհրաժեշտ է իրականացնել տարածքի վերականգնման և բարեկարգման աշխատանքներ: Կապալառուն պետք էկազմակերպի աշխատանքները այնպես, որ կանխվի ախտոտումը շինարարական աղբից, նավթամթերքից, քիմիական նյութերից:

Կապալառուն պարտավոր է ապահովել թափոնների և շինարարական աղբի հեռացում: Կապալառուն պարտավոր է նախատեսել շինարարական փոշուց օդի աղտոտման նվազեցման միջոցառումներ:

ՆԱԽԱՏԵՍԿՈՂ ՃԱՆԱՊԱՐՀԱՅԻՆ ՆՇԱՆՆԵՐԻ ՏԵՍՔԵՐ ԵՎ ԲԱՑԱՏՐՈՒԹՅՈՒՆ

1.25	«Ճանապարհային աշխատանքներ»
4.2.1 4.2.2	«Արգելքի շրջանցումը աջից». շրջանցումը թույլատրվում է միայն սլաքով ցույց տրված կողմից.
2.6	«Հանդիպակաց երթևեկության առավելություն». արգելվում է մուտք գործել ճանապարհի նեղ հատված, եթե դա կարող է դժվարացնել հանդիպակաց երթևեկությունը: Վարորդը պետք է ճանապարհը զիջի նեղ հատվածին հանդիպակաց կողմից մոտեցող տրանսպորտային միջոցներին.
20 3.24	«Առավելագույն արագության սահմանափակում». արգելվում է նշանի վրա նշվածից բարձր արագությամբ (կմ/ժ) երթևեկելը.

ՊԱՅՄԱՆԱԿԱՆ ՆՇԱՆՆԵՐ

- Քանդվող խրամուղի
- Ցուցատախտակ՝ պատվիրատու և կապալառու կազմակերպությունների և շինարարական աշխատանքների սկզբի և ավարտի տվյալներով
- Անվտանգության տեխնիկայի կանոնների լուսաբանման համար նախատեսված ցուցատախտակ
- Մետաղական ճաղավանդակ h=1.5մ
- Լուսատու սարքեր՝ գիշերային և մութ ժամերին անվտանգ երթևեյության և հետիոտնի տեղաշարժի համար
- Ժամանակավոր կամրջակ
- Ճանապարհային նշաններ
- Ժամանակավոր աղբարկղ
- Բիոզուգարան

Ծանոթություն

Շինհրապարակը կազմակերպել տվյալ տարածքի փաստացի իրավիճակի հնարավորություններից ելնելով:

«ԼՈՒՍԻՆԵԿՏ» ՍՊԸ
ՓՈՐՁԱԳԵՏՆՈՒԹՅՈՒՆ
«____» _____ 20 թ.

«ՂԱԶԱՐՅԱՆ ՇԻՆ» ՍՊԸ
"GHAZARYAN SHIN" LIMITED LIABILITY COMPANY
08621867

Փոփոխություն	Ամիս/ամսաթիվ		Դիտողություն	Հեղինակ	Ստուգեց
	ԵՐԵՎԱՆ 2026թ.		Պատվիրատու - ՀՐԱԶԴԱՆԻ ՀԱՄԱՅԱՆՔԱՊԵՏԱՐԱՆ Պայմանագիր N ԿՄՀՔ-ՄԱԽՕՁԲ-26/44		
			Նախագծանախահաշվային փաստաթղթերի կազմման խորհրդատվական ծառայություններ		
ՆԳԻ	Ա.Միքայելյան		Հրազդան համայնքի թվով 21 բազմաբնակարան շենքերի բակերի կոյուղատար համակարգի խողովակների և դիտահորերի փոխարինման, ինչպես նաև գլխավոր կոյուղատար համակարգին միացման աշխատանքներ	Աշխատանքային նախագիծ	
Նախագծեց	Դ.Վարդանյան				
Ստուգեց	Վ.Ղազարյան		Շին.աշխատանքների կազմակերպման սխեմա	Բաժին ԶԱՑ	
				Թերթ	Թերթեր
				25	25

«ԱՐԽԻՏԵԿՏ» ՍՊԸ

ՀԱՅԱՍՏԱՆԻ ՀԱՆՐԱՊԵՏՈՒԹՅԱՆ ՔԱՂԱՔԱՇԻՆՈՒԹՅԱՆ ԿՈՄԻՏԵ

ԼԻՑԵՆԶԻԱ

ՔՊԼ-000164. 1-ին դաս

ՔԱՂԱՔԱՇԻՆԱԿԱՆ ՓԱՍՏԱԹՂԹԵՐԻ ՓՈՐՁԱՔՆՆՈՒԹՅՈՒՆ

ՏՐՎՈՂ Է

2024-08-13, «ԱՐԽԻՏԵԿՏ» ՍՊԸ

ՀՀ, ՇԻՐԱԿ, ԳՅՈՒՄՐԻ, ԳՅՈՒՄՐԻ, ՇԻՐԱԿԱՑՈՒ Փ., 83, 10 ԲԼ.

Գործողության ժամկետը 13.08.2029թ.

ՓՈՐՁԱՔՆՆՈՒԹՅԱՆ ԵԶՐԱԿԱՑՈՒԹՅՈՒՆ

N 1/184-26

<<04>>__հունիսի_2026թ. ԼԻՑ 17384, ՔՊԼ-000164, 1-ին դաս

Պատվիրատու՝ ՀՐԱԶԴԱՆԻ ՔԱՂԱՔԱՊԵՏԱՐԱՆ

Նախագծող՝ <<ՂԱԶԱՐՅԱՆ ՇԻՆ>> ՍՊԸ

Տնօրեն՝ Վ. ՂԱԶԱՐՅԱՆ

<<ԱՐԽԻՏԵԿՏ>> ՍՊԸ-ն նախագծային փորձաքննությունը դիտարկելով ՀՀ Կոտայքի մարզի, Հրազդան համայնքի թվով 21 բազմաբնակարան շենքերի բակերի կոյուղատար համակարգի խողովակների և դիտահորերի փոխարինման, ինչպես նաև գլխավոր կոյուղատար համակարգին միացման աշխատանքների նախագծանախահաշվային փաստաթղթերը՝ երաշխավորում է հաստատման:

Նախահաշվային արժեքը կազմում է՝ 114 701.48 հազար դրամ , ներառյալ ԱԱՀ- ն:

Առդիր՝ եզրակացությունը 2 էջից:

Տնօրեն՝ **Ն. Սիրեկանյան**

«ԱՐԽԻՏԵԿՏ» ՍՊԸ
տնօրեն Ն. Միրեկանյան

ՓՈՐՁԱՔՆՆՈՒԹՅԱՆ ԵԶՐԱԿԱՑՈՒԹՅՈՒՆ

ՀՀ Կոտայքի մարզի, Հրազդան համայնքի թվով 21 բազմաբնակարան շենքերի բակերի կոյուղատար համակարգի խողովակների և դիտահորերի փոխարինման, ինչպես նաև գլխավոր կոյուղատար համակարգին միացման աշխատանքների նախագծանախահաշվային փաստաթղթերը

Պատվիրատու՝ ՀՐԱԶԴԱՆԻ ՔԱՂԱՔԱՊԵՏԱՐԱՆ

Նախագծող՝ <<ՂԱԶԱՐՅԱՆ ՇԻՆ>> ՍՊԸ

Տնօրեն՝ Վ. ՂԱԶԱՐՅԱՆ

Սույն նախագիծը կատարված է համաձայն պատվիրատուի կողմից տրված տեխնիկական առաջադրանքի հիման վրա:

Նախատեսվում է ՀՀ Կոտայքի մարզի, Հրազդան համայնքի Միկրոշրջան թաղամասի, 22, 60, 82, 105, 209, 210, 212, 218, 228, 229, 241, 242 և 255 հասցեների, Կենտրոն թաղամասի 32, 70, 74, 75, 76, 86, 88, 107, N109, N111 և N113 հասցեների և Հարավային թաղամասի 2, 4, 5 և 44 հասցեների բազմաբնակարան շենքերի բակերի կոյուղատար համակարգի խողովակների և դիտահորերի փոխարինման, ինչպես նաև գլխավոր կոյուղատար համակարգին միացման աշխատանքների իրականացում:

Նախագծով նախատեսվում է կատարել հետևյալ շինարարական աշխատանքները՝ հողային աշխատանքների իրականացում ձեռքով և մեխանիզմով, ասֆալտբետոնե ծածկույթի քանդում, ավելորդ գրունտի և շինարարական աղբի բարձում ինքնաթափ մեքենաները և տեղափոխում թափոնատեղի, խրամուղու և փոսորակի մշակում գրունտներում մեխանիզմով և ձեռքով: Ավազե նախապատրաստական շերտի և պաշտպանիչ շերտի իրականացում, պոլիէթիլենե ծալքավոր խողովակների մոնտաժում: Խրամուղու ետլիցք կողլիցքի մշակված գրունտներից: Բետոնե վաքերի պատրաստում, երկաթբետոնե հավաքովի կլոր հորի մոնտաժում, երկաթբետոնե հորերի հատակի սալերի տեղադրում, երկաթբետոնե հորերի ծածկի սալերի տեղադրում `թուջե ծանր մտոցով: Մետաղական կոնստրուկցիաների տեղադրում և երկշերտ յուղաներկում:

Նախահաշվային մաս

Աշխատանքների նախահաշվային արժեքը ներկայացված է ամփոփ հաշվարկներով Հաշվարկը կազմում է՝ 114 701.48 հազար դրամ, ներառյալ ԱԱՀ:

Հաշվարկը կատարված է 1984թ. նորմերով և գներով կազմված տեղային նախահաշիվների հիման վրա, կիրառելով աշխատավարձի հաշվարկային ինդեքսը 2427.42 և մեքենաների շահագործման ինդեքսը 2956.69

Նյութերի արժեքն ընդունված է 2026թ. N 03 «Ինֆորմացիոն տեղեկագրի» տվյալներով :

1.Նախագծային լուծումները համապատասխանում են ՀՀ օրենսդրության ու նորմատիվ փաստաթղթերի և նախագծային առաջադրանքի պահանջներին:

2. Նախագծի գծագրական մասը և մասնագրերը մշակված են միմիյանց համապատասխան

3. Նախահաշվով նախատեսված ծավալները համապատասխանում են նախագծային ծավալներին

4.Աշխատանքային նախագծի կազմը համապատասխանեցված է ՀՀ քաղշին. նախարարի 11.09.2017 N 128-Ն հրամանով ամրագրված պահանջներին

5. Նախագծային լուծումներին առընչվող շեղումների վերացման ուղղությամբ առաջարկված փոփոխությունները, լրացումները, այլ ընտրանքային լուծումները քննարկվել են նախագծային կազմակերպության հետ համատեղ:

Ուսումնասիրելով ներկայացված նախահաշիվը

Փորձաքննությունը երաշխավորում է փաստաթղթերի համապատասխանությունը ՀՀ օրենսդրության և նորմատեխնիկական փաստաթղթերի պարտադիր պահանջներին, նախահաշիվը կարող է սահմանված կարգով պատվիրատուի կողմից ներկայացվել համաձայնեցման և հաստատման:

Տնօրեն՝ Ն. Սիրեկանյան